FERROVAC
ULTRA HIGH VACUUM TECHNOLOGY

サンプルプレート&サンプルホルダー

【サンプルプレート】

【製品コード】

1) **SHOM/SHFS**：サンプルプレート
2) **SHOM3S**：3xスリット付サンプルプレート
3) **SHOS**：ストレートスルーサンプルプレート
4) **SHOMT**：5xM1.4ネジ孔付サンプルプレート (ネジは含まれません)
5) **SHOM3T**：3xM1.4ネジ/板バネ付サンプルプレート
6) **SHOM4T**：4xM1.4ネジ/板バネ付サンプルプレート
7) **SHOMDC**：DC加熱サンプルプレート
8) **SHOMDCRA**：リアアクセス孔付DC加熱サンプルプレート

【サンプルホルダー】

【製品コード】

1) **SHOMTCH**：**K005型**円形/ハット型単結晶サンプルホルダー
2) **SHOMTCH**：**K005/K001型**円形ハット型単結晶サンプルホルダー
3) **SHOMTCHR**：**K102型**長方形単結晶サンプルホルダー
4) **SHUPSCH**：1″ウエハサンプルホルダー
5) **SHOMEC13(MO-DT)**：13x電気接点/温度センサー付モリブデンサンプルホルダー
6) **SHOMEC13(MO)**：13x電気接点付モリブデンサンプルホルダー

【サンプルプレート】

1) 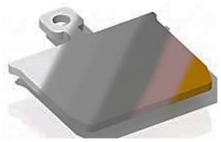
2) 
3) 
4) 
5) 
6) 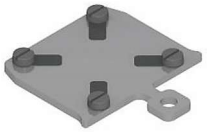
7) 
8) 

【サンプルホルダー】

1) 
2) 
3) 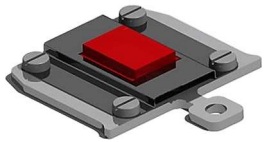
4) 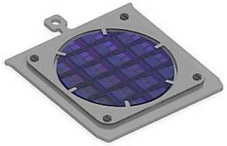
5) 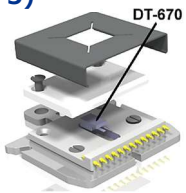

6) 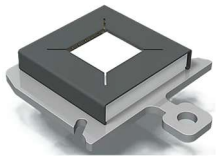

互換性【サンプルプレートレシーバー】

RECOM


RECOM13S


RHOMLT


RECOMLTRA
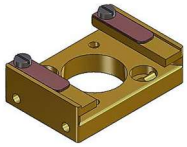

RECOMEC13


RECOMCREC13V2
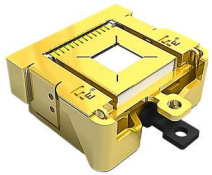

RECOMDC


RECOMDCRA


RECOMHTR1001S
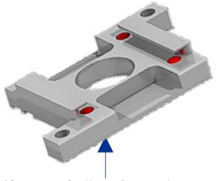

※「GRABSHOM」を使用して操作できません。

FERROVAC
ULTRA HIGH VACUUM TECHNOLOGY

サンプルプレート

名称		サンプルプレート (厚さ：1mm)	3スリット付サンプルプレート (厚さ：1mm)	ストレートサンプルプレート (厚さ：1mm)
外観図				
製品コード		SHOM/SHFS	SHOM3S	SHOS
材料	[ST] ステンレス鋼(304L)	SHFS(ST)	SHOM3S(ST)	SHOS(ST)
	[CU] 無酸素銅(OFHC)	SHOM(CU)+金メッキ	SHOM3S(CU)	SHOS(CU)
	[CB] ベリリウム銅(CuBe2)	SHFS(CBBE)	SHOM3S(CUBE)	SHOS(CUBE)
	[TA] タンタル	SHFS(TA)	SHOM3S(TA)	SHOS(TA)
	[TI] チタン	SHFS(TI)	SHOM3S(TI)	SHOS(TI)
	[MO] モリブデン	SHFS(MO)	SHOM3S(MO)	SHOS(MO)
	[AL203] アルミナ(AL203)	SHFS(AL203)	—	SHOS(AL203)
	[SH] 窒化アルミニウムセラミック(AIN)	SHFS(SH)	SHOM3S(SH)	SHOS(SH)
	[W] タングステン	SHOFS(W)	—	SHOS(W)
	[INCONEL] インコネル600	SHFS(INCONEL)	—	—
	[SiC] 炭化ケイ素	—	—	SHOS(SiC)
適合機種	サンプルレシーバー	RECOM(CB) RECOM(MO) RECOM(ST) RECOM(TA) RECOM(TI) 	RECOM3S(CB) RECOM3S(MO) RECOM3S(ST) RECOM3S(TA) RECOM3S(TI) 	RECOM3S(CB) RECOM3S(MO) RECOM3S(ST) RECOM3S(TA) RECOM3S(TI) 

SHOMT：5xM1.4ネジ孔付サンプルプレート［板バネ/板バネネジ］

FERROVAC
ULTRA HIGH VACUUM TECHNOLOGY

名称	製品コード	材料	仕様	備考
［サンプルプレートセット］ SHOM3T 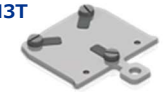	SHOM3T(MO)	［セット構成例］ ・サンプルプレート：モリブデン ・板バネ(3枚)：モリブデン ・板バネネジ(3個)：タンタル	※構成例の詳細は［備考］参照	**セット構成例：** **（1）SHOM3T(MO)セット** 1) サンプルプレート：モリブデン **SHOMT(MO)** 2) 板バネ(3枚)：モリブデン **SHFS4(MO)PK12(12枚/パック)** 3) 板バネネジ(3個)：タンタル **FA18401401PK12(12枚/パック)**  **（2）SHOM4T(MO)セット** 1) サンプルプレート：モリブデン **SHOMT(MO)** 2) 板バネ(4枚)：モリブデン **SHFS4(MO)PK12(12枚/パック)** 3) 板バネネジ(4個)：タンタル **FA18401401PK12(12枚/パック)** 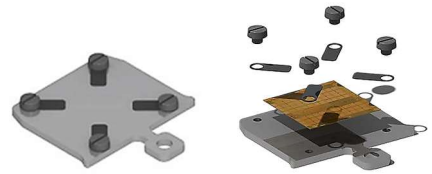 **※注意：** サンプルプレートとねじに同一の材質を使用することは推奨しません。冷間圧接が発生し、部品が分解できなくなる恐れがあります。
［サンプルプレートセット］ SHOM4T 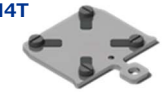	SHOM4T(MO)	［セット構成例］ ・サンプルプレート：モリブデン ・板バネ(4枚)：モリブデン ・板バネネジ(4個)：タンタル	※構成例の詳細は［備考］参照	
［サンプルプレート］ SHOMT 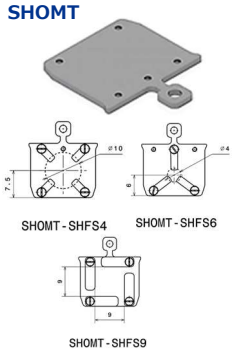	SHOMT(ST)	・ステンレス鋼(AISI 304L)	・ネジ穴加工：5xM1.4 ・ネジ穴位置：12x12mm ・板厚：1mm ・フルUHV対応	
	SHOMT(CU)	・無酸素銅(OFHC)		
	SHOMT(CB)	・ベリリウム銅(CuBe2)		
	SHOMT(TA)	・タンタル		
	SHOMT(TI)	・チタン		
	SHOMT(MO)	・モリブデン		
	SHOMT(AL203)	・アルミナ(Al_2O_3)		
	SHOMT(SH)	・シェイパルMマシナブルセラミックス		
	SHOMT(W)	・タングステン		
	SHOMT(SiC)	・シリコンカーバイド		
［板バネ］(12枚/パック) 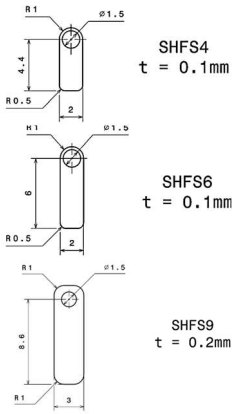	SHFS4(CB)PK12	・ベリリウム銅	・長さ：4.4mm / 板厚：0.1mm	
	SHFS6(CB)PK12		・長さ：6.0mm / 板厚：0.1mm	
	SHFS9(CB)PK12		・長さ：8.6mm / 板厚：0.2mm	
	SHFS4(MO) PK12	・モリブデン	・長さ：4.4mm / 板厚：0.1mm	
	SHFS6(MO) PK12		・長さ：6.0mm / 板厚：0.1mm	
	SHFS9(MO) PK12		・長さ：8.6mm / 板厚：0.2mm	
	SHFS4(TA) PK12	・タンタル	・長さ：4.4mm / 板厚：0.1mm	
	SHFS6(TA) PK12		・長さ：6.0mm / 板厚：0.1mm	
	SHFS9(TA) PK12		・長さ：8.6mm / 板厚：0.2mm	
	SHFS4(ST) PK12	・ステンレス鋼	・長さ：4.4mm / 板厚：0.1mm	
	SHFS6(ST) PK12		・長さ：6.0mm / 板厚：0.1mm	
	SHFS9(ST) PK12		・長さ：8.6mm / 板厚：0.2mm	
［板バネネジ］(4個/パック) 	M1.4x1(MO)-CY-SL-PK4	・モリブデンネジ (4個/パック)	・M1.4x1mm	
	M1.4x1(TA)-CY-SL-PK4	・タンタルネジ (4個/パック)	・M1.4x1mm	
	M1.4x1(W)-CY-SL-PK4	・タングステンネジ (4個/パック)	・M1.4x1mm	
	M1.4x1(SS)-CY-SL-PK12	・ステンレス鋼ネジ (12個/パック)	・M1.4x1mm	

FERROVAC
ULTRA HIGH VACUUM TECHNOLOGY

DC加熱サンプルプレート

名称		DC加熱サンプルプレート	リアアクセス孔付 DC加熱サンプルプレート	アース接点付 DC加熱サンプルプレート	リアアクセス孔/アース接点付 DC加熱サンプルプレート
外観図					
概要		・Si7x7再構成のような半導体表面を調製するための最も簡単な加熱方法です。 ・サンプルは2本のモリブデン(Mo)ストリップで固定されています。 ・サンプル両側は、アルミナ(AL203)スペーサーで電気的に絶縁されています。		・Si7x7再構成のような半導体表面を調製するための最も簡単な加熱方法です。 ・サンプルは2本のモリブデン(Mo)ストリップで固定されています。 ・サンプル片側をアルミナ(AL203)スペーサーで電気的に絶縁し、片側をモリブデン(Mo)スペーサーで接地されています。 ・分光法およびSTM実験に適しています。	
製品コード		SHOMDC	SHOMDCRA	SHOMDC(N)	SHOMDCRA(N)
仕様	サンプルサイズ	8x1x0.2 – 11x3.5x0.5mm			
	本体材料	モリブデン (**MO**)			
	絶縁スペーサー材料	アルミナ (**AL203**)			
	接地用スペーサー材料	–	–	モリブデン (**MO**)	
	リアアクセス孔	–	○	–	○
	適合レシーバー	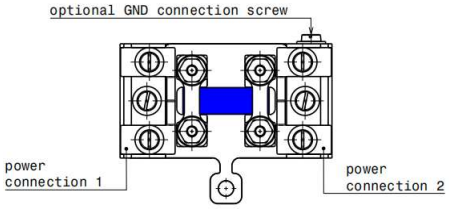	**DC加熱サンプルプレートレシーバー** **製品コード：RECOMDC** **(サンプルプレート固定：2xルビー球)** **配線ワイヤー用絶縁コンタクトレール** 		**リアアクセス孔付DC加熱サンプルプレートレシーバー** **製品コード：RECOMDCRA** **(サンプルプレート固定：2xルビー球)** **配線ワイヤー用絶縁コンタクトレール**  **※GRABSHOMを使用して操作することはできません。**

FERROVAC
ULTRA HIGH VACUUM TECHNOLOGY

サンプルホルダー

名称		円形/ハット型単結晶サンプルホルダー	円形/ハット型単結晶サンプルホルダー	長方形単結晶サンプルホルダー	1”ウエハ固定サンプルホルダー
外観図				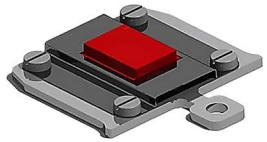	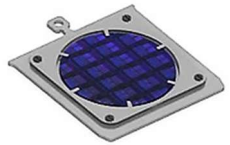
製品コード		SHOMTCH(MO)-0008-0001-0007	SHOMTCH(MO)-0010-0001-0009	SHOMTCHR(MO)-0007-0007-0001	SHUPSCH
仕様	単結晶形状	タイプK005	タイプK005/K001	タイプK102	ー
	サンプルサイズ	X=φ4～φ12mm, Y=1～5mm	X=φ10mm, Y=1mm, Z=φ9mm	X=7mm, Y=7mm, Z=1mm	ー
	本体材料	モリブデン (MO)			ステンレス (SUS304)
	キャップ材料	モリブデン (MO)			ステンレス (SUS304)
	取付ネジ	4x(M1.4x1)			
	取付ネジ材料	タンタル (Ta)			モリブデン (MO)
	組立図		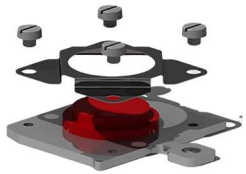	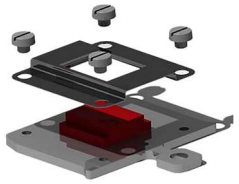	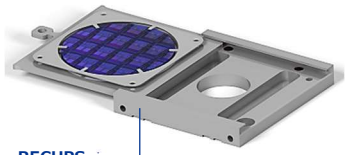 RECUPS 1”ウエハラージサンプルプレートレシーバー

【特注ウエハサンプルホルダー例】対応レシーバー：RECUPS

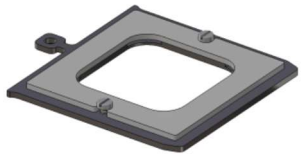

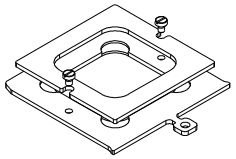

SHOMEC13(MO-DT)：13x電気接点/温度センサー付モリブデンサンプルホルダー

名称		SHOMEC13(MO-DT)：13x電気接点/温度センサー付モリブデンサンプルホルダー
外観図		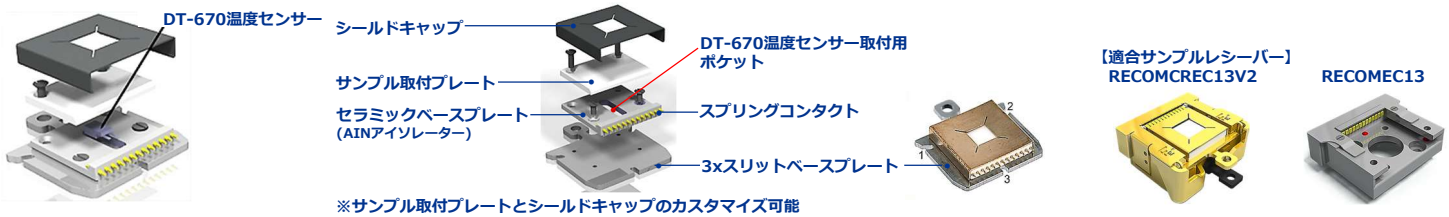
概要		・正確な温度測定は通常の搬送可能なサンプルプレートで問題になります。**SHOMEC13(MO-DT)**は、サンプル取付プレート真下のセラミックベースプレートのポケットに**DT-670シリコンダイオード温度センサー**を設置しての温度測定だけでなく、サンプル取付プレートを再加工して直接サンプルの裏面に**DT-670シリコンダイオード温度センサー**を密着させてより正確な温度測定をすることができる**サンプルホルダー**です。 ・**3xスリットベースプレート**(上図：1, 2, 3)を備えた**サンプルホルダー**で、適合サンプルレシーバー(**RECOMCREC13V2/RECOMEC13**)に組み込まれた3個のルビー球による**キネマティックスナップイン**(3点マウント)により再現性のある位置決めをミクロン精度で正確にスナップインすることができます。 ・**セラミックベースプレート(AINアイソレーター)**にはデバイス配線用**13x電気的高品質スプリングプローブコンタクト**が取り付けられています。 ・熱膨張による変形防止のために材料には高熱伝導率・熱膨張係数が殆ど変わらない**モリブデン**と**シェイパルM**を採用しています。 **【高熱伝導率】モリブデン/シェイパルM：100-140(W/m/K)(@20℃)【低熱膨張率】モリブデン：5.35(10E-6/K)/シェイパルM：4.8(10E-6/K)**
製品コード		SHOMEC13(MO-DT)
仕様	スプリングコンタクト	**13個** (コントクトストローク：**0.235mm**)
	3xスリットサンプルプレート	**SHOM3S** (スナップイン用3xスリット付サンプルプレート)
	シールドキャップ窓	6×6mm (オプション：3x3mm/4x4mm/5x5mm)
	内蔵温度センサー	**DT-670シリコンダイオード温度センサー** (Lake Shore Cryotronics社製)
	材料	極低温・フルUHV適合材料
	・3xスリットベースプレート	モリブデン (オプション：**CuBe2** / **SUS304**)
	・セラミックベースプレート(AINアイソレーター)	シェイパルM (**AIN**：窒化アルミニウムセラミックス)
	・サンプル取付プレート	シェイパルM (**AIN**：窒化アルミニウムセラミックス)
	・シールドキャップ	モリブデン (オプション：**CuBe2** / **SUS304**)
	・スプリングコンタクト	弱磁性Ni金メッキベリリウム銅合金(**CuBe2**)
	・締めネジ	モリブデン (オプション：**CuBe2** / **SUS304**)
	最高温度	180℃
	適合サンプルレシーバー	**RECOMCREC13V2/RECOMEC13**

SHOMEC13(MO)：13x電気接点付モリブデンサンプルホルダー

名称		**SHOMEC13(MO)：13x電気接点付モリブデンサンプルホルダー**
外観図		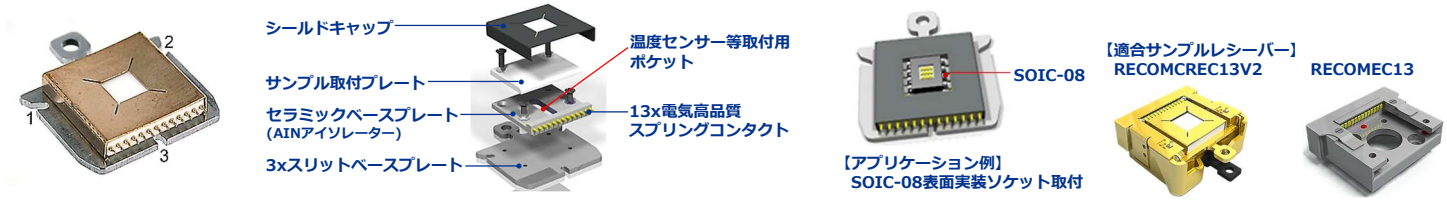
概要		・**SHOMEC13(MO)**は、**13x電気高品質スプリングコンタクト**と**キネマティックスナップイン用3xスリット**(上図：1, 2, 3)を備えた**サンプルホルダー**です。 ・適合サンプルレシーバー(**RECOMCREC13V2/RECOMEC13**)に組み込まれた3個のルビー球による**キネマティックスナップイン**(3点マウント)により再現性のある位置決めをミクロン精度で正確にスナップインすることができます。 ・**セラミックベースプレート(AINアイソレーター)**には**13x電気高品質スプリングコンタクト**が取付られており、さまざまなデバイスを配線することができます。 ・**セラミックベースプレート(AINアイソレーター)**のポケットには、**DT-670**シリコンダイオード温度センサー、熱電対、**Pt100**抵抗を取り付けることができます。 ・上図**【アプリケーション例】**は、**SOIC-08(8ピン：2x4ピン)表面実装(SMT: Surface Mount type)ソケット**の取付例を示しています。 ・サンプル取付プレートとシールドキャップのカスタマイズ可能
製品コード		**SHOMEC13(MO)**
仕様	スプリングコンタクト	**13個** (コントクトストローク：**0.235mm**)
	3xスリットベースプレート	**SHOM3S** (キネマティックスナップイン用3xスリット付サンプルプレート)
	シールドキャップ窓サイズ	6×6mm (オプション：3x3mm/4x4mm/5x5mm)
	材料	極低温・フルUHV適合材料
	・3xスリットベースプレート	モリブデン (オプション：**CuBe2** / **SUS304**)
	・セラミックベースプレート(AINアイソレーター)	シェイパルM (**AIN**：マシナブル窒化アルミニウムセラミックス)
	・サンプル取付プレート	シェイパルM (**AIN**：マシナブル窒化アルミニウムセラミックス)
	・シールドキャップ	モリブデン (オプション：**CuBe2** / **SUS304**)
	・スプリングコンタクト	弱磁性Ni金メッキベリリウム銅合金(**CuBe2**)
	・締めネジ	モリブデン (オプション：**CuBe2** / **SUS304**)
	最高温度	180℃
	適合サンプルレシーバー	**RECOMCREC13V2/RECOMEC13**

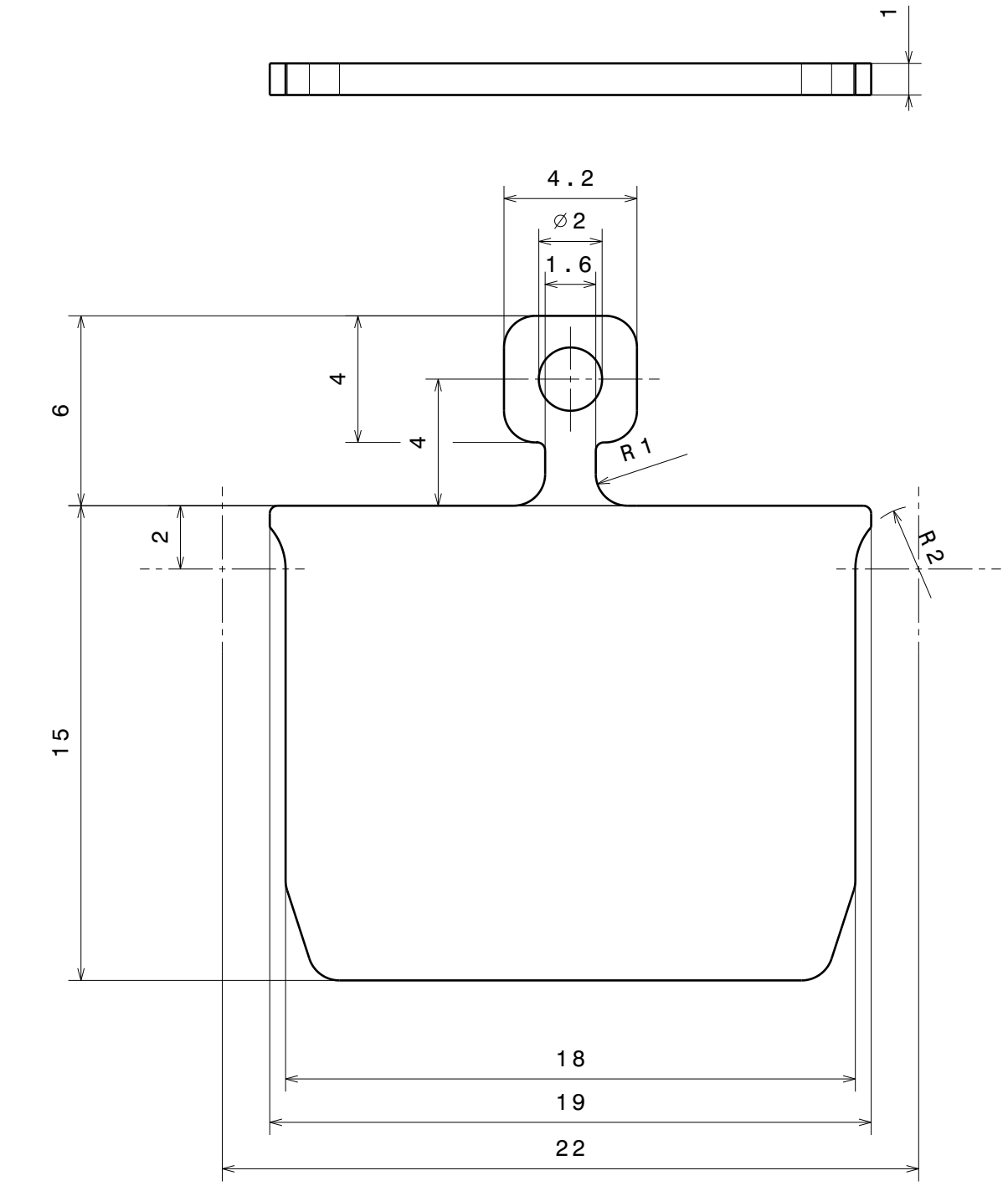

(1:1) 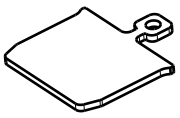

Ra 1.6

+0.2 +0.1 -0.1 -0.2

general tolerances ISO 2768-K

Material: according to order

SHOM

Sample Holder Plate

nominal dimension							
	over	1	6	30	100	300	1000
	up to	6	30	100	300	1000	2000
tolerance ±		0.05	0.1	0.3	0.5	0.8	1.2

Scale	Drawn	C.Weiss
5:1 (1:1)	Date	15.11.2017
	Checked	...
Rev. A	SHOM sheet 1/1	

Ferrovac GmbH
CH-8050 Zurich

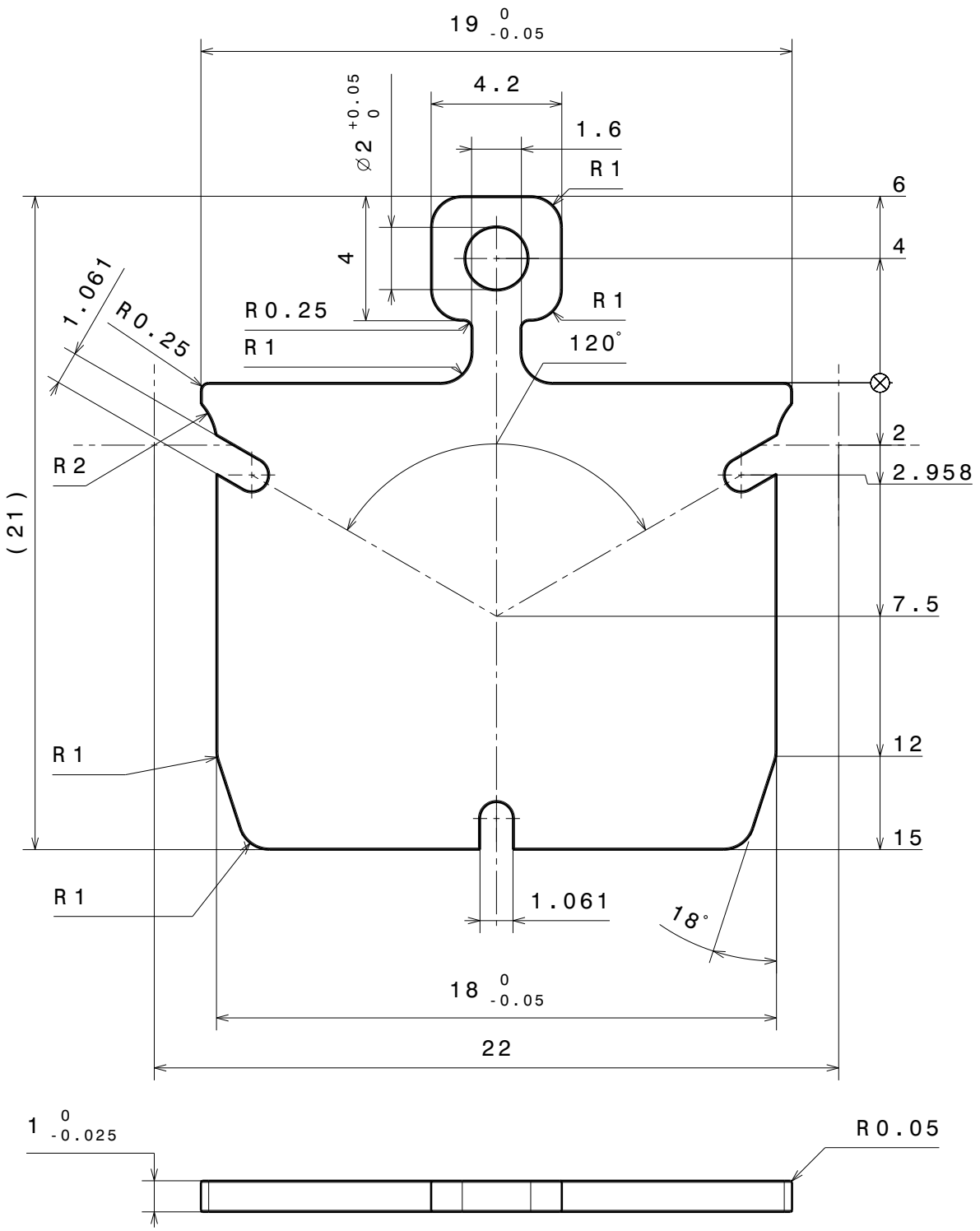

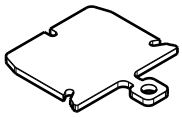

Ra 0.8 (√) +0.2 +0.1 -0.1 -0.2

general tolerances ISO 2768-K

Material: gemäss Bestellung

Grundausführung SHOM mit 3 Schlitzen

SHOM3S(MO)

nominal dimension	over	1	6	30	100	300	1000
	up to	6	30	100	300	1000	2000
tolerance	±	0.05	0.1	0.3	0.5	0.8	1.2

Scale	Drawn	von Gunten
5:1	Date	15.04.2016
	Changed	.....
Rev. A	SHOM3S	sheet 1/1

Ferrovac GmbH
CH-8050 Zurich

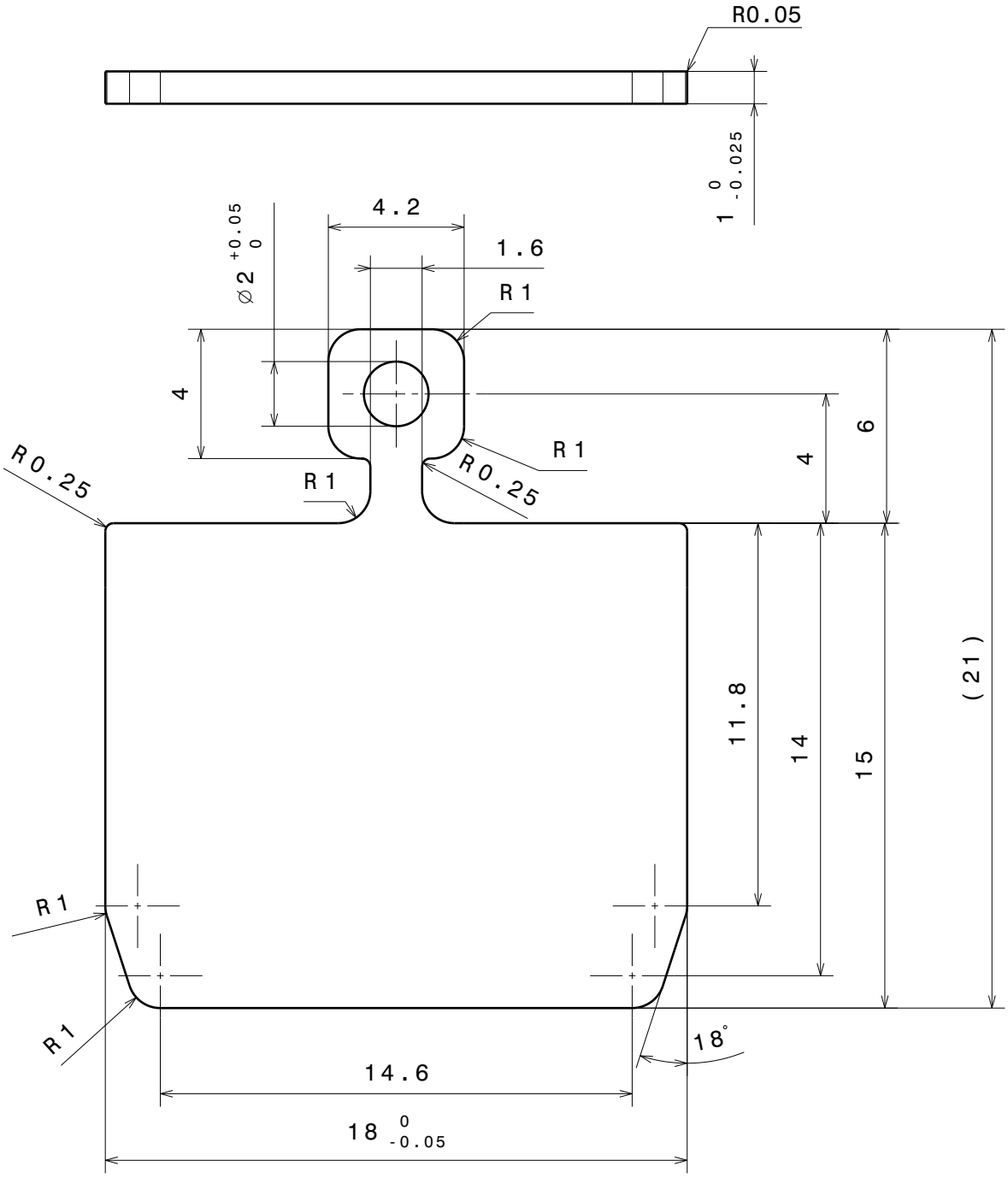

(1:1)

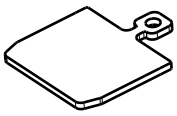

Ra 1.6

+0.2 +0.1

-0.1 -0.2

general tolerances ISO 2768-K

Material: according to order

SHOS

Straight through flag style sample plate

nominal dimension	over	1	6	30	100	300	1000
	up to	6	30	100	300	1000	2000
tolerance	±	0.05	0.1	0.3	0.5	0.8	1.2

Scale	Drawn	J.Buechi
5:1 (1:1)	Date	01.11.2018
	Checked	...
Rev. A	SHOS sheet 1/1	

Ferrovac GmbH
CH-8050 Zurich

sample holding produkts:

SHOMT

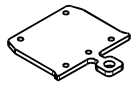

SHOMTCH

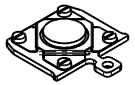

SHOMTCHR

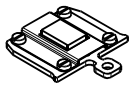

SHOM3T

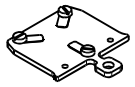

SHOM4T

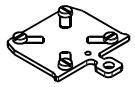

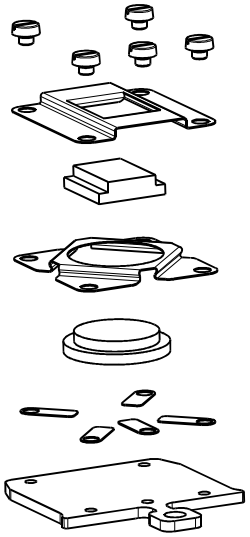

screws M1.4
available in different materials and length, 10 pcs. per package

rectangular plate for single crystal

single crystal

round holding plate for single crystal

single crystal

SHFS(*Material*)PK12
Flat Spring for Sample Holding on SHOMT, 12pcs per package

Product Code: **SHOMT(*Material*)**
Flag Style Sample Plate with 5xM1.4 Threads

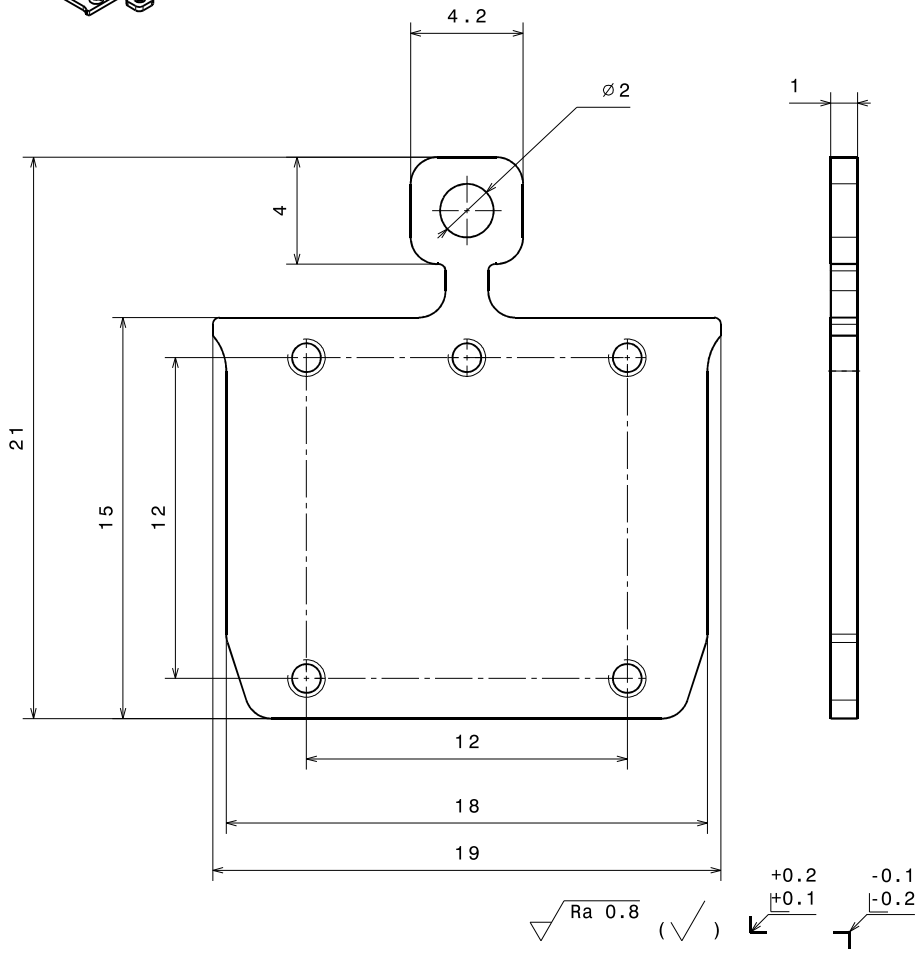

Material: fully UHV compatible materials	nominal dimensions ≤30mm	DIN ISO 2768-f-H	
	nominal dimensions >30mm	DIN ISO 2768-m-K excluding Sym./Runout	
sample holding Produkts on SHOM plates	Sym./Runout >30mm	DIN ISO 2768-H	
	formed part dimensions	DIN ISO 2768-f-H	
	Scale	Drawn	Vassalli
SHOMT	1:1	Date	25.02.2019
		Changed	.....
Ferrovac GmbH *CH-8050 Zurich*	THE INFORMATION CONTAINED IN THIS DRAWING IS THE SOLE PROPERTY OF FERROVAC GMBH. ANY REPRODUCTION IN PART OR AS WHOLE WITHOUT OUR PERMISSION IS PROHIBITED.	Rev. A	SHOMT **A3** sheet 1/1

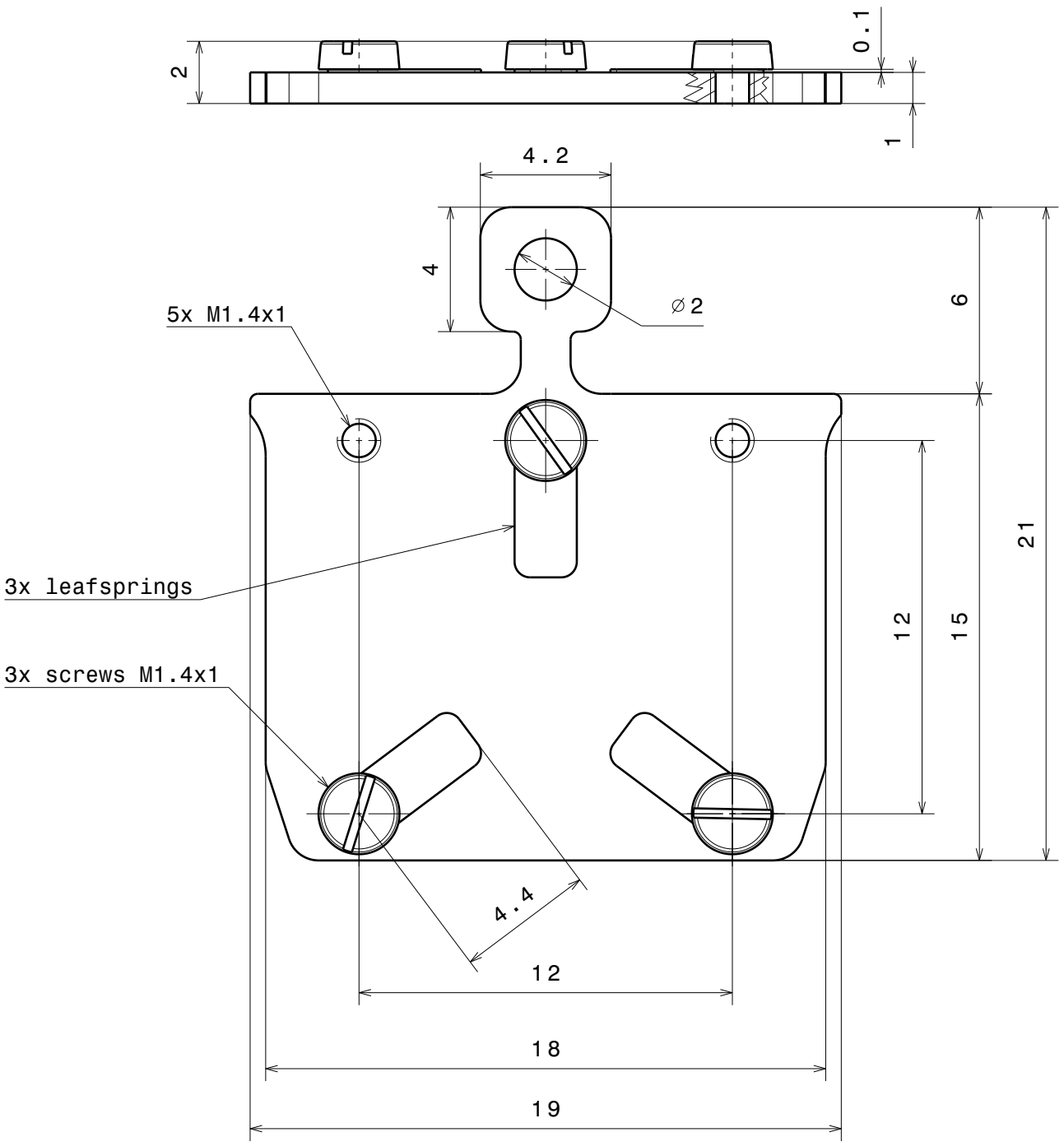

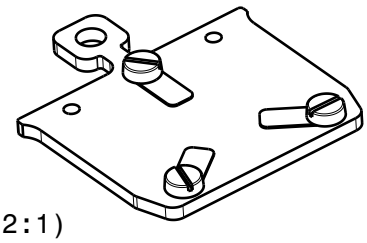

(2:1)

Ra 1.6 (√)

+0.2 +0.1 -0.1 -0.2

general tolerances ISO 2768-K

Material: all UHV compatible

Sample Holder Omicron Style customized

SHOMT

nominal dimension	over	1	6	30	100	300	1000
	up to	6	30	100	300	1000	2000
tolerance	±	0.05	0.1	0.3	0.5	0.8	1.2

Scale	Drawn	Denys Sutter
5:1 (2:1)	Date	30.05.2011
	Checked	04.03.2019 tv
Rev. E	SHOM3T	

Ferrovac GmbH
CH-8050 Zurich

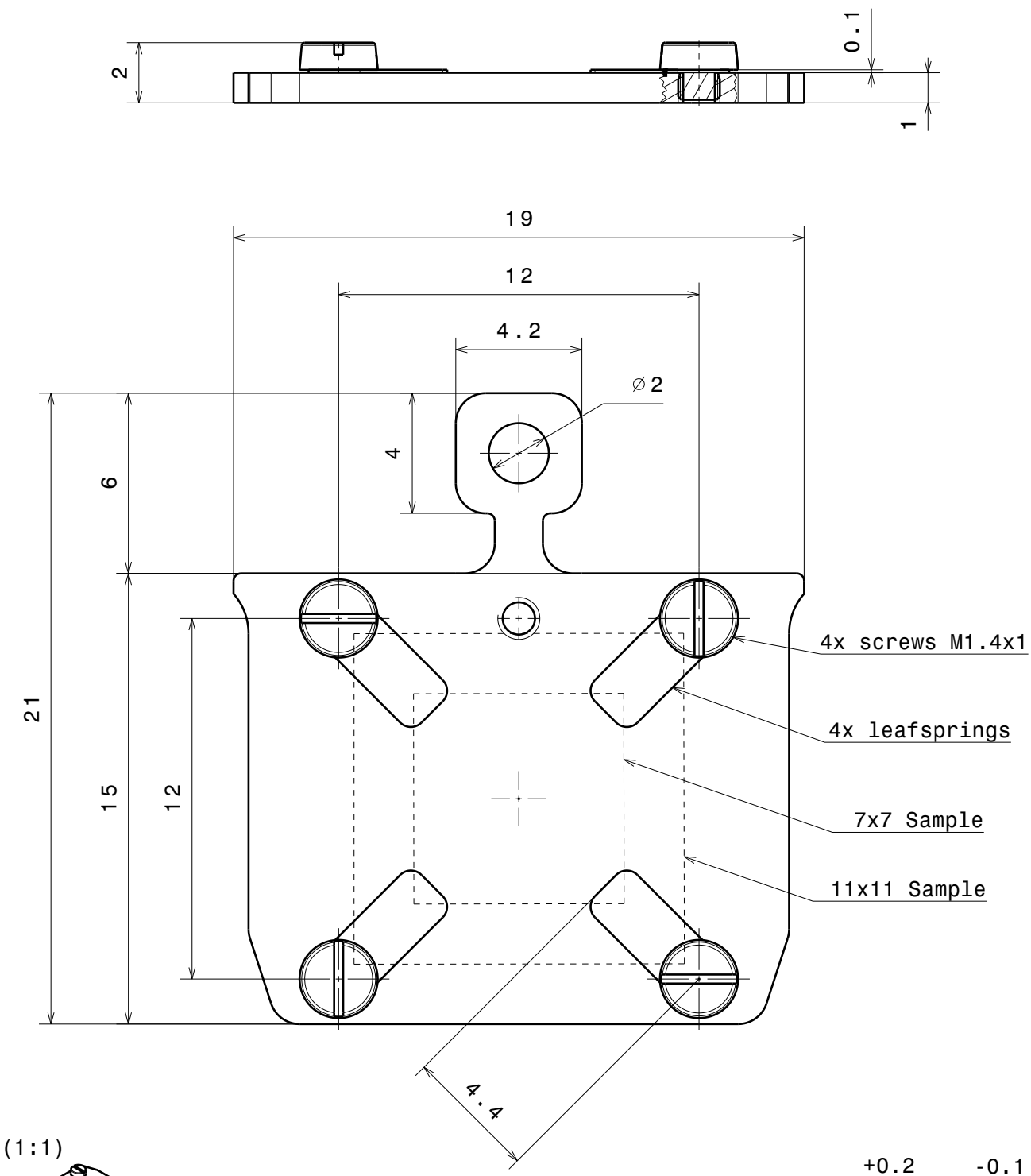

Material: ....

Flag Style Sample Plate, 4xM1.4, Leaf Springs

SHOMT

nominal dimensions	≤30mm	DIN ISO 2768-f-H
	>30mm	DIN ISO 2768-m-K excluding Sym./Runout
Sym./Runout	>30mm	DIN ISO 2768-H
formed part dimensions		DIN ISO 2768-f-H

Scale	Drawn	A. Zandonella
5:1 (1:1)	Date	24.05.2012
	Changed	04.03.2019 tv
Rev. D	SHOM4T	A4 sheet 1/1

Ferrovac GmbH
CH-8050 Zurich

SHFS Options
5:1

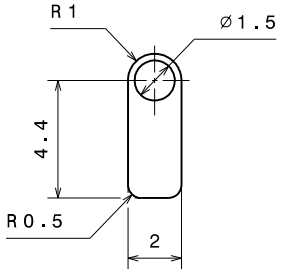

SHFS4
t = 0.1mm

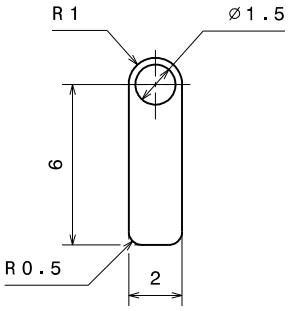

SHFS6
t = 0.1mm

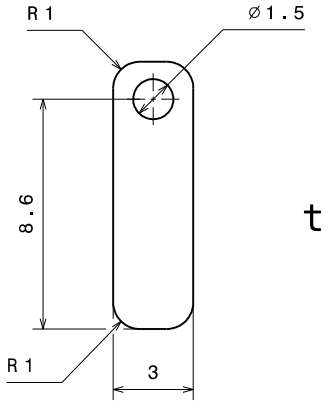

SHFS9
t = 0.2mm

Application Examples
2:1

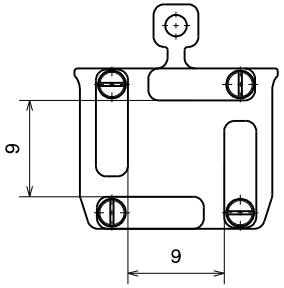

SHOMT-SHFS9

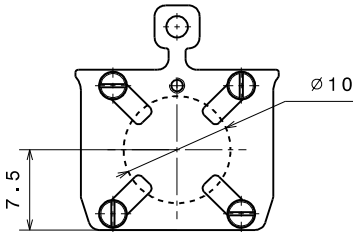

SHOMT-SHFS4

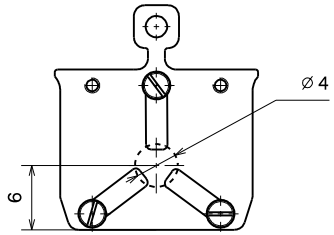

SHOMT-SHFS6

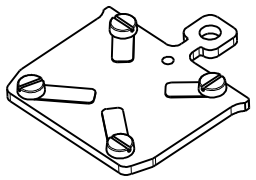

Ra 0.8 (√) +0.2 +0.1 -0.1 -0.2

Material: UHV compatible	nominal dimensions ≤30mm	DIN ISO 2768-f-H	
	nominal dimensions >30mm	DIN ISO 2768-m-K excluding Sym./Runout	
Sample Holder Flat Springs	Sym./Runout >30mm	DIN ISO 2768-H	
	formed part dimensions	DIN ISO 2768-f-H	
SHFS	Scale	Drawn	M.Maier
	5:1 (2:1)	Date	13.09.2022
		Changed	.....
Ferrovac CH-8050 Zurich	THE INFORMATION CONTAINED IN THIS DRAWING IS THE SOLE PROPERTY OF FERROVAC. ANY REPRODUCTION IN PART OR AS WHOLE WITHOUT OUR PERMISSION IS PROHIBITED.	Rev. A	SHFS A3 sheet 1/1

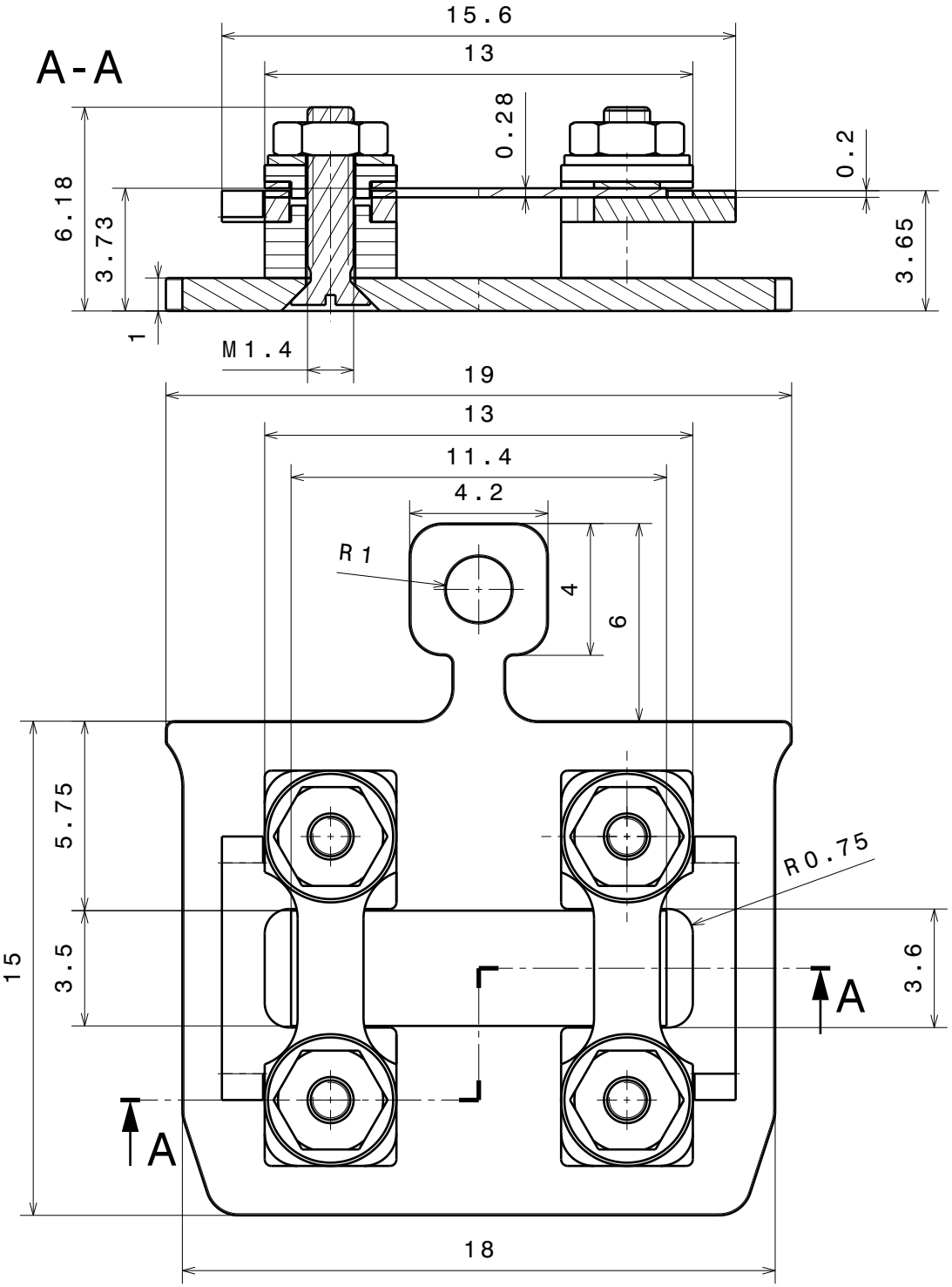

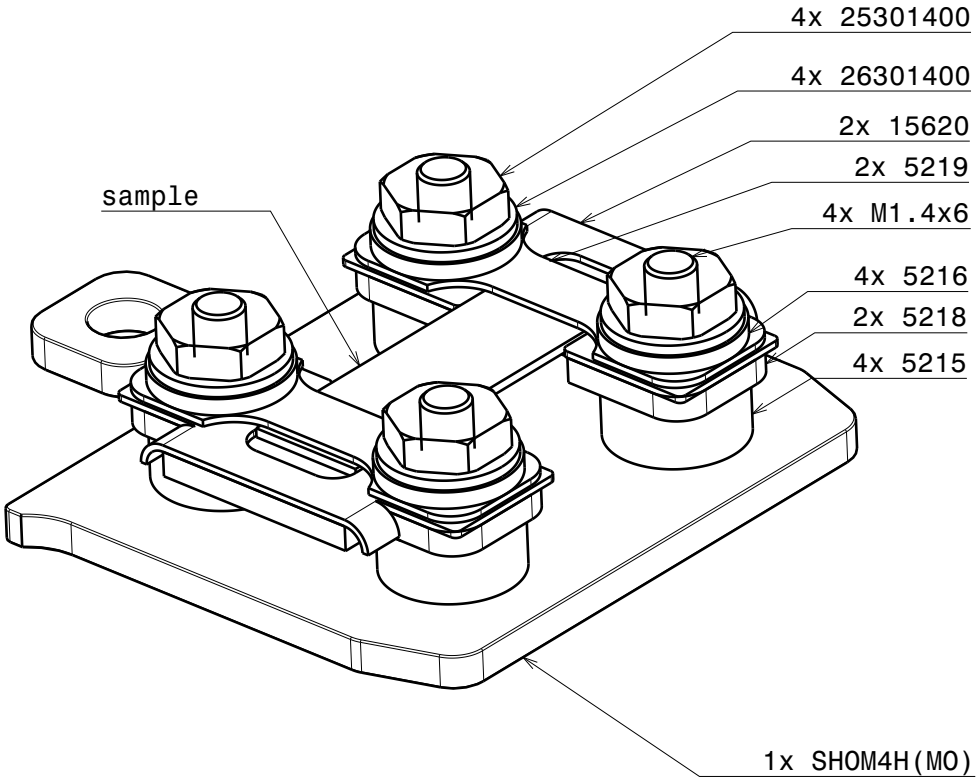

Material: Molybdenum, Al_2O_3

Sample holder for DC-heating

nominal dimension	over	1	6	30	100	300	1000
	up to	6	30	100	300	1000	2000
tolerance ±		0.05	0.1	0.3	0.5	0.8	1.2

Scale	5:1
Drawn	O. Adlung
Date	23.05.2012
changed	05.12.2020
Rev.	E

Ferrovac GmbH
CH-8050 Zurich

SHOMDC
sheet 1/1

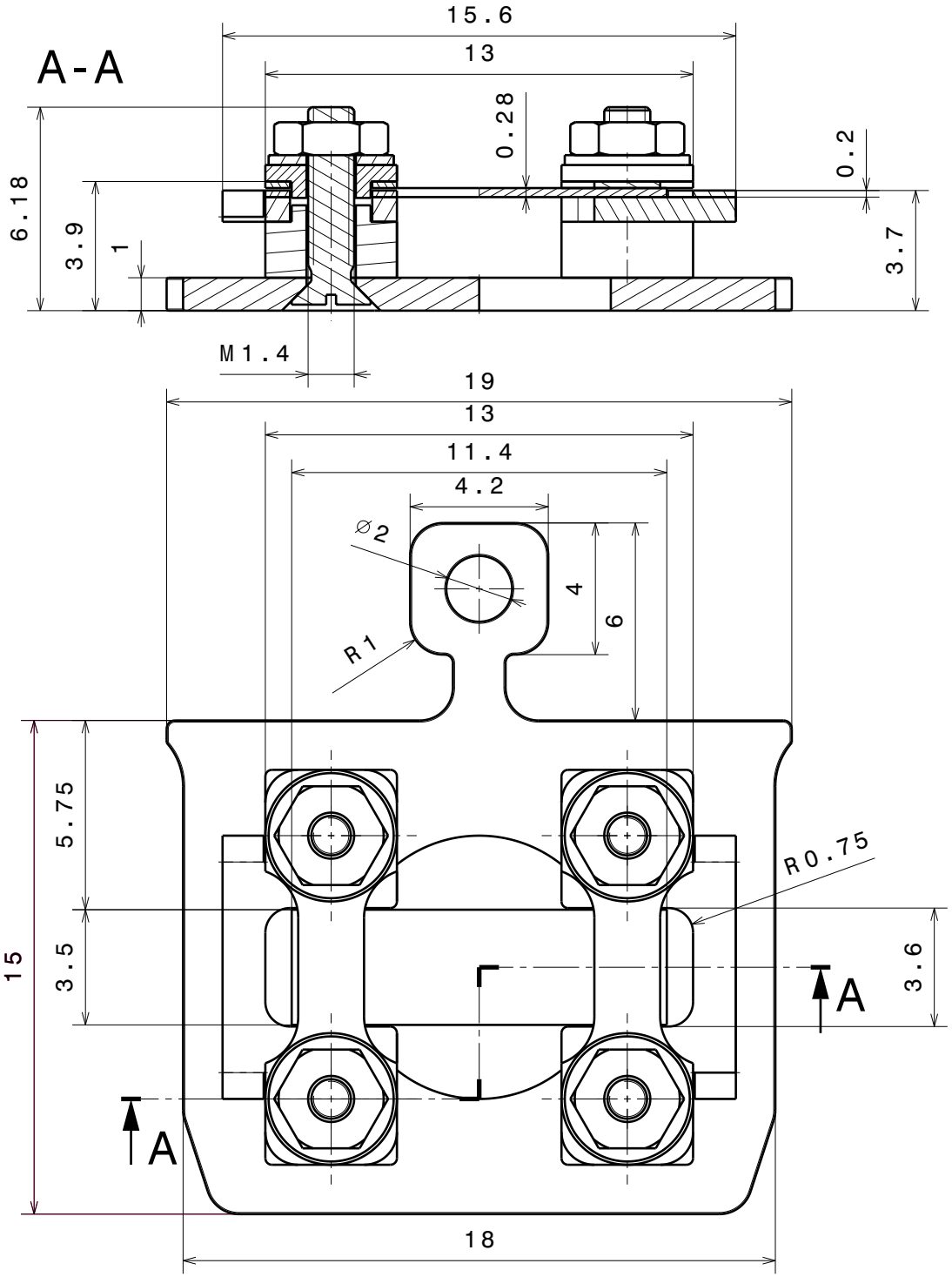

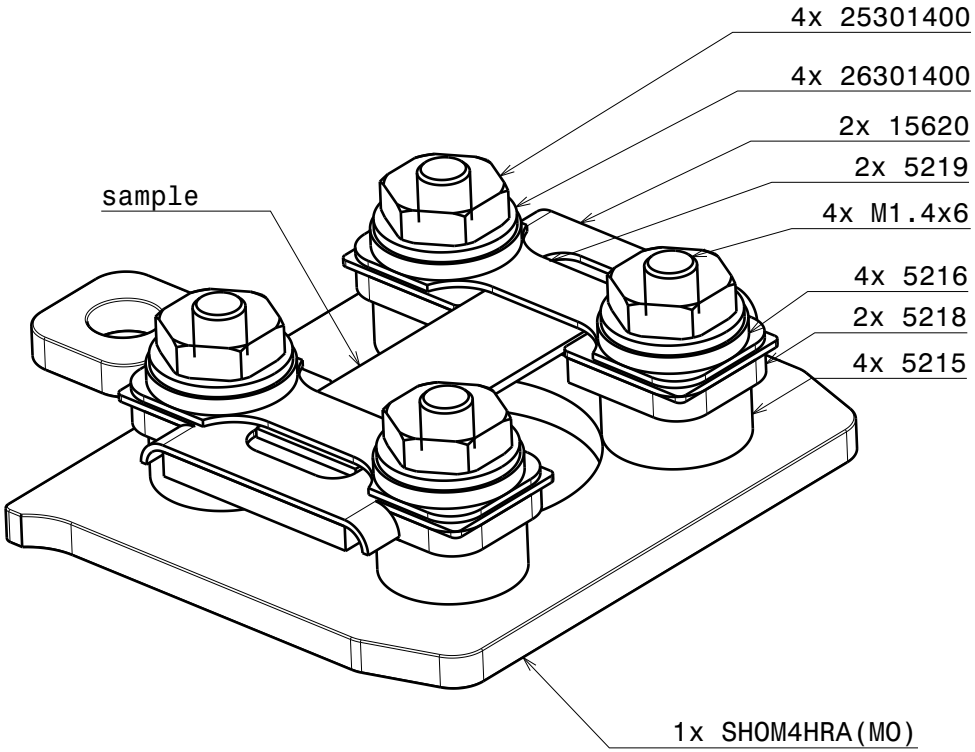

Material: Molybdenum, Al_2O_3

Sample Plate for Direct Current Heating with a central opening for optical access from the rear

nominal dimension	over	1	6	30	100	300	1000
	up to	6	30	100	300	1000	2000
tolerance ±		0.05	0.1	0.3	0.5	0.8	1.2

Scale	5:1
Drawn	O. Adlung
Date	23.05.2012
changed	31.07.19 JB
Rev.	C

SHOMDCRA

sheet 1/1

Ferrovac GmbH

CH-8050 Zurich

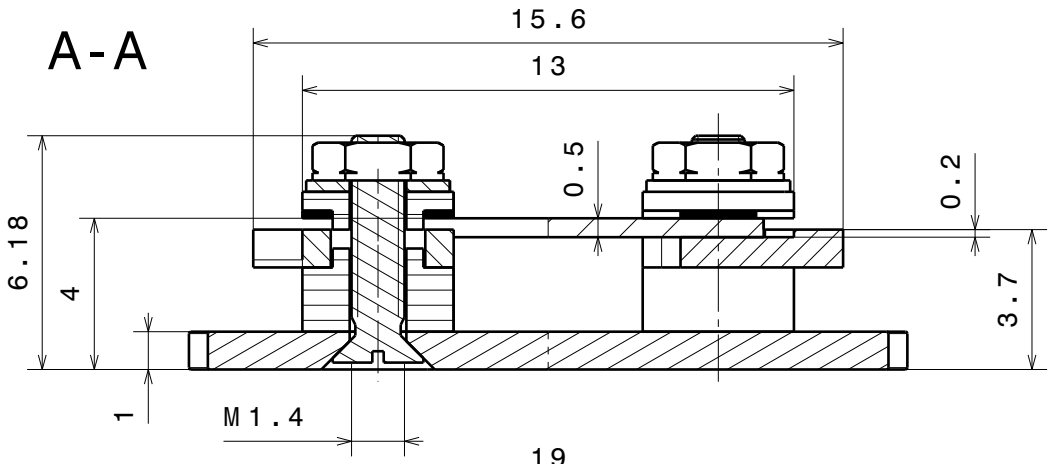

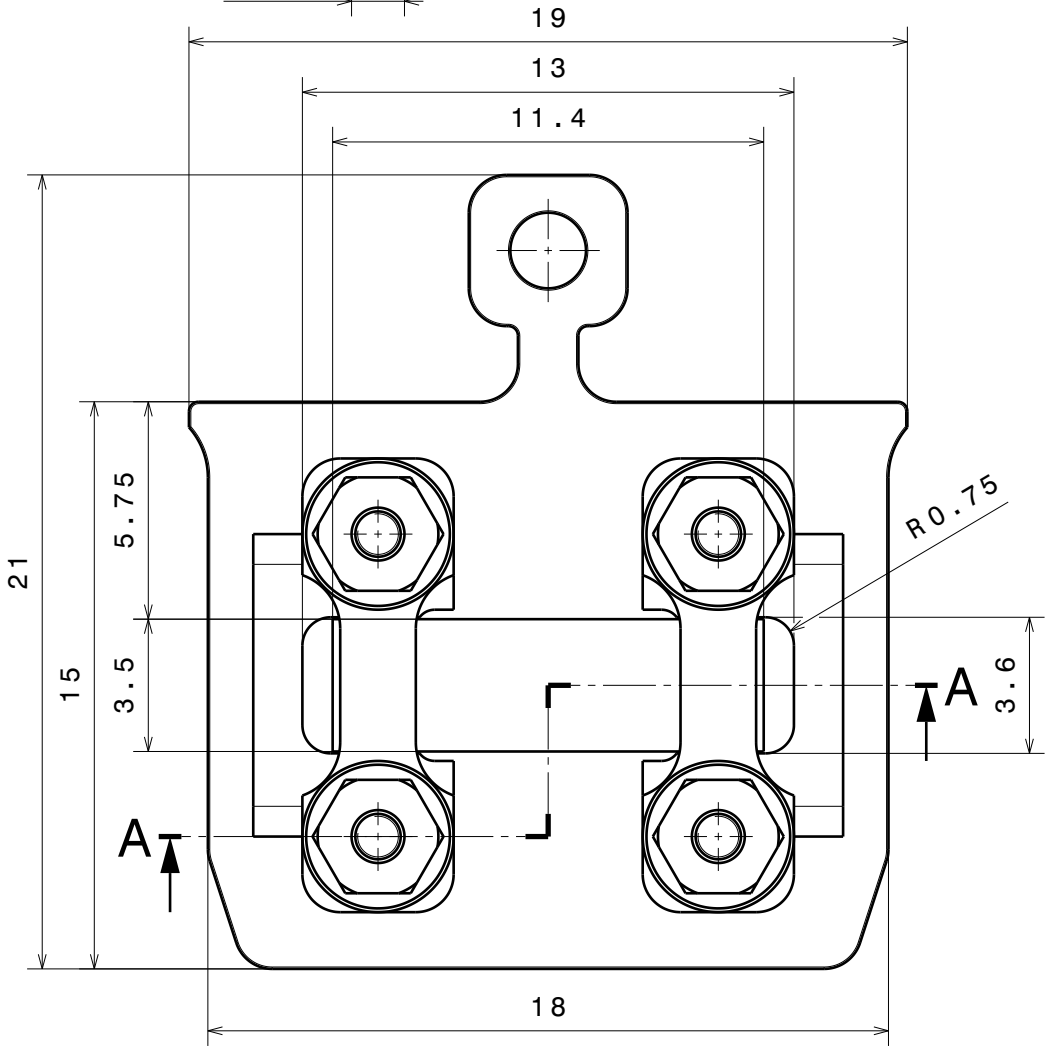

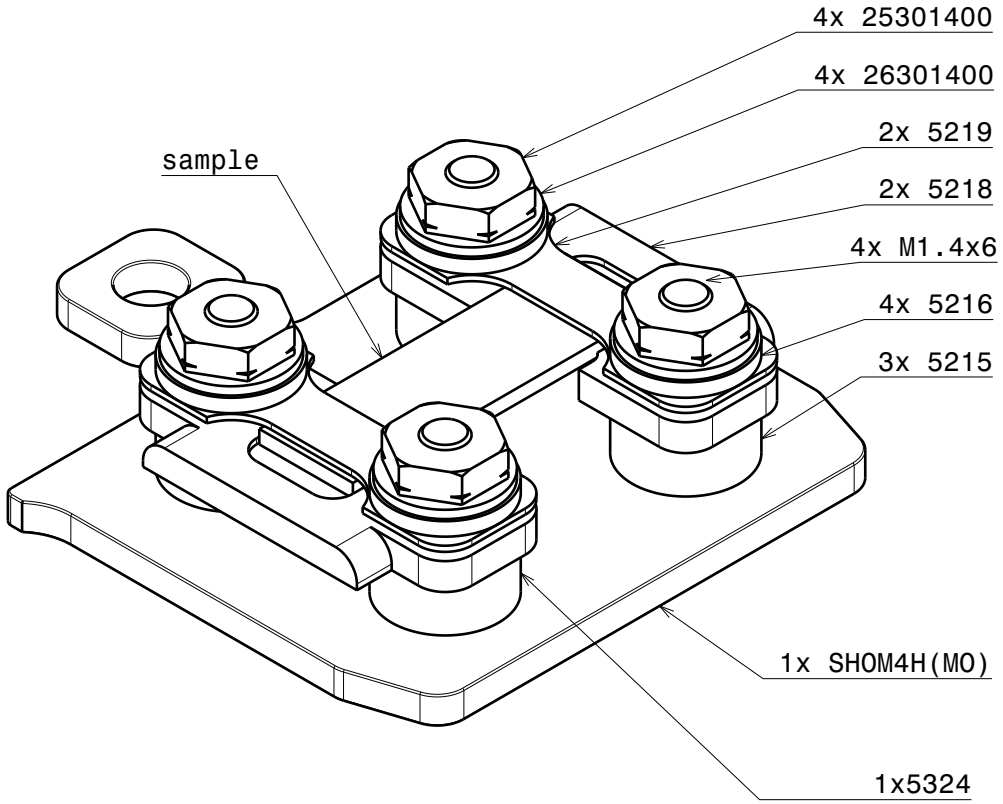

Material: Molybdenum, Al_2O_3

Sample holder for DC-heating

nominal dimension	over	1	6	30	100	300	1000
	up to	6	30	100	300	1000	2000
tolerance ±		0.05	0.1	0.3	0.5	0.8	1.2

Scale	5:1
Drawn	Brunner
Date	10.04.2015
changed	....
Rev.	A

Ferrovac GmbH
CH-8050 Zurich

SHOMDC(N)
sheet 1/1

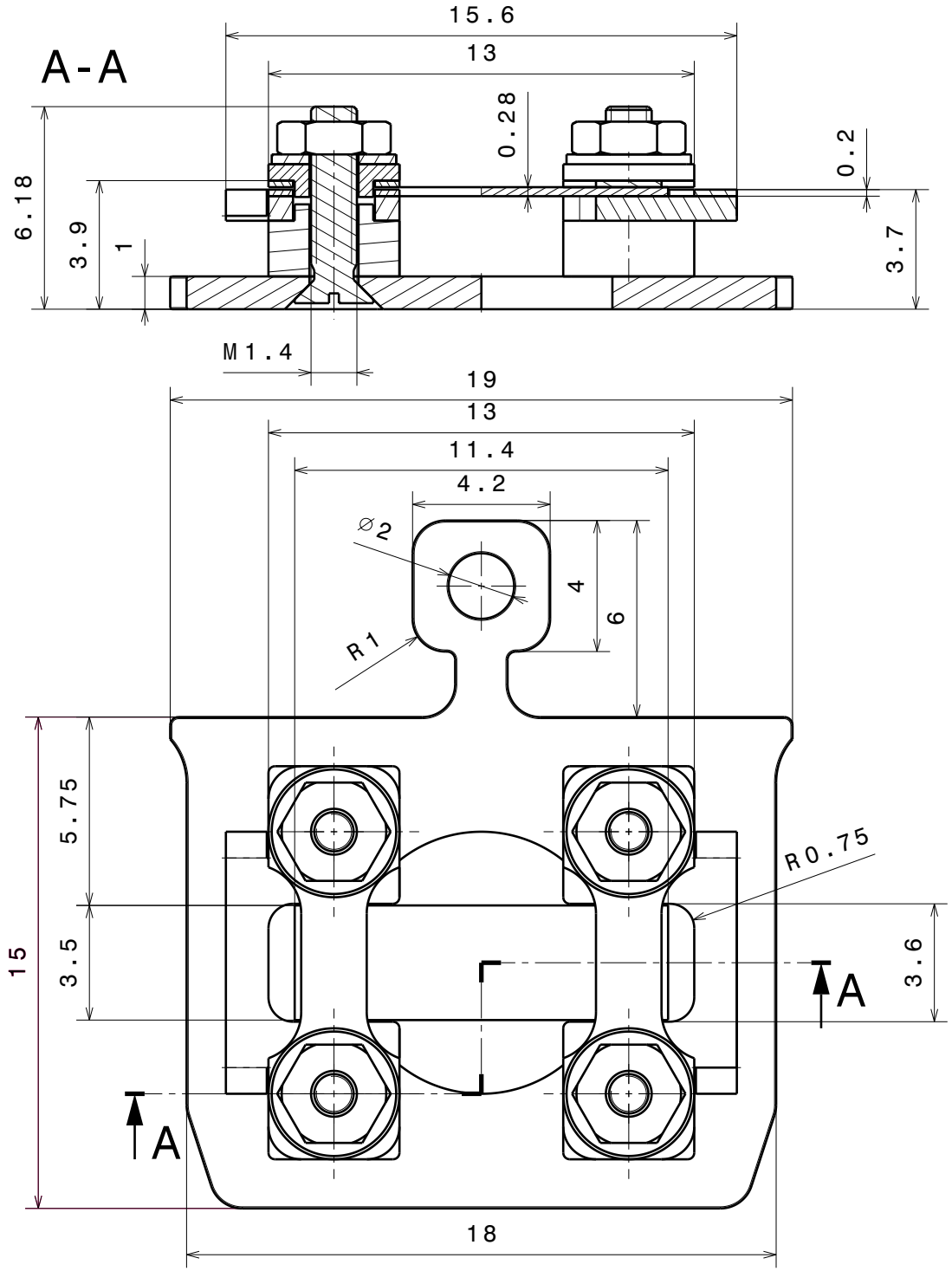

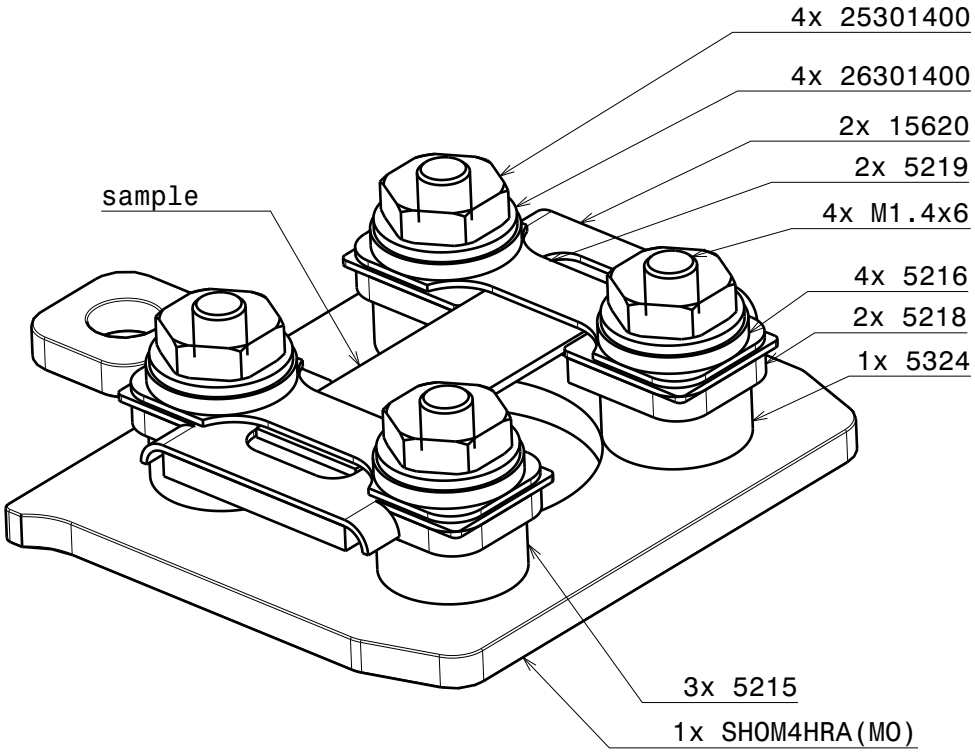

Material: Molybdenum, Al_2O_3

Sample Plate for Direct Current Heating with a central opening for optical access from the rear incl. earth line

nominal dimension	over	1	6	30	100	300	1000
	up to	6	30	100	300	1000	2000
tolerance ±		0.05	0.1	0.3	0.5	0.8	1.2

Scale	5:1
Drawn	J.Buechi
Date	29.07.2021
changed	.....
Rev.	A

SHOMDCRA(N)

Ferrovac GmbH
CH-8050 Zurich

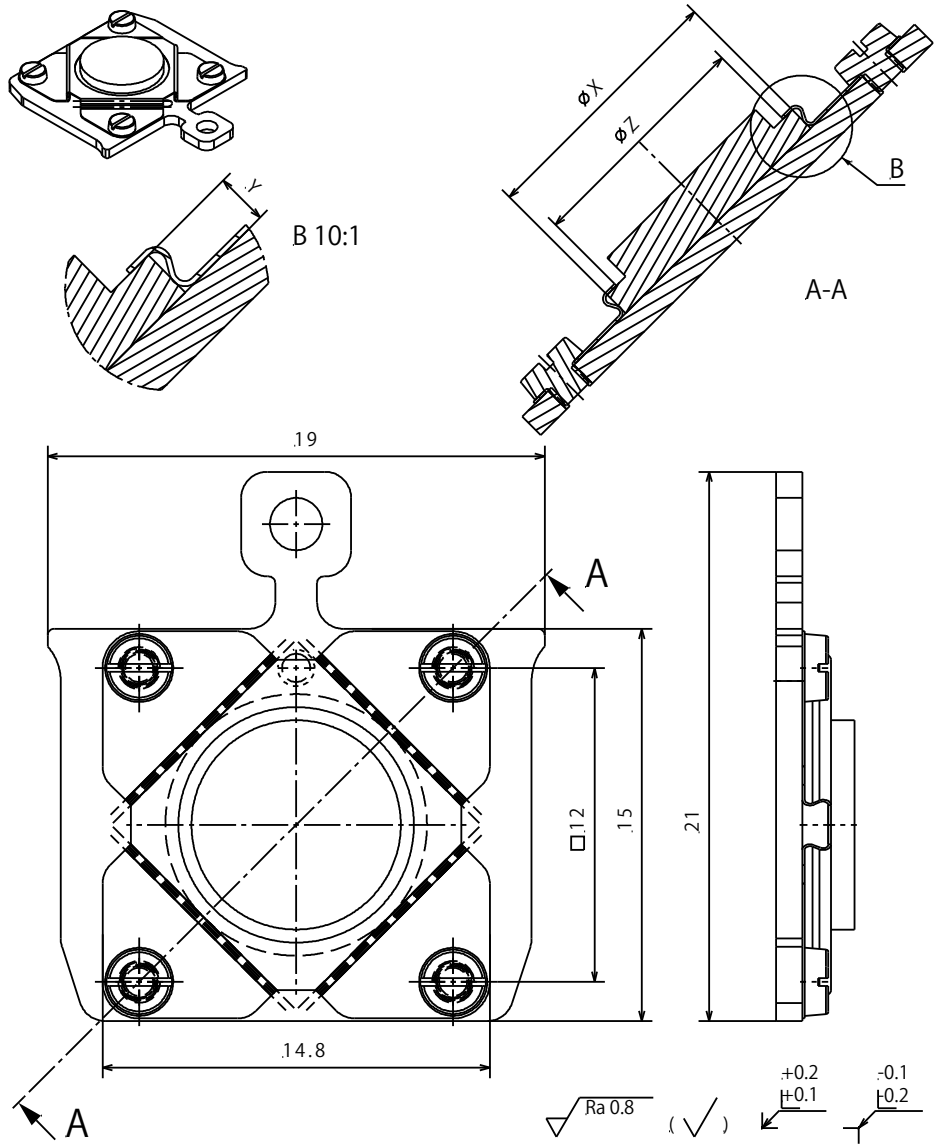

Material: According to Order	nominal dimensions ≤30mm DIN ISO 2768-f-H; >30mm DIN ISO 2768-m-K excluding Sym./Runout		
Sample Holder for round or quadratic Single Crystals	Sym./Runout >30mm DIN ISO 2768-H		
	formed part dimensions DIN ISO 2768-f-H		
SHOMT	Scale	Drawn	Vassalli
	5:1	Date	30.01.2019
		Changed	20.09.2020 JB
Ferrovac GmbH CH-8050 Zurich	THE INFORMATION CONTAINED IN THIS DRAWING IS THE SOLE PROPERTY OF FERROVAC GMBH. ANY REPRODUCTION IN PART OR AS WHOLE WITHOUT OUR PERMISSION IS PROHIBITED.	Rev. B	SHOMTCH A4.sheet 1/1

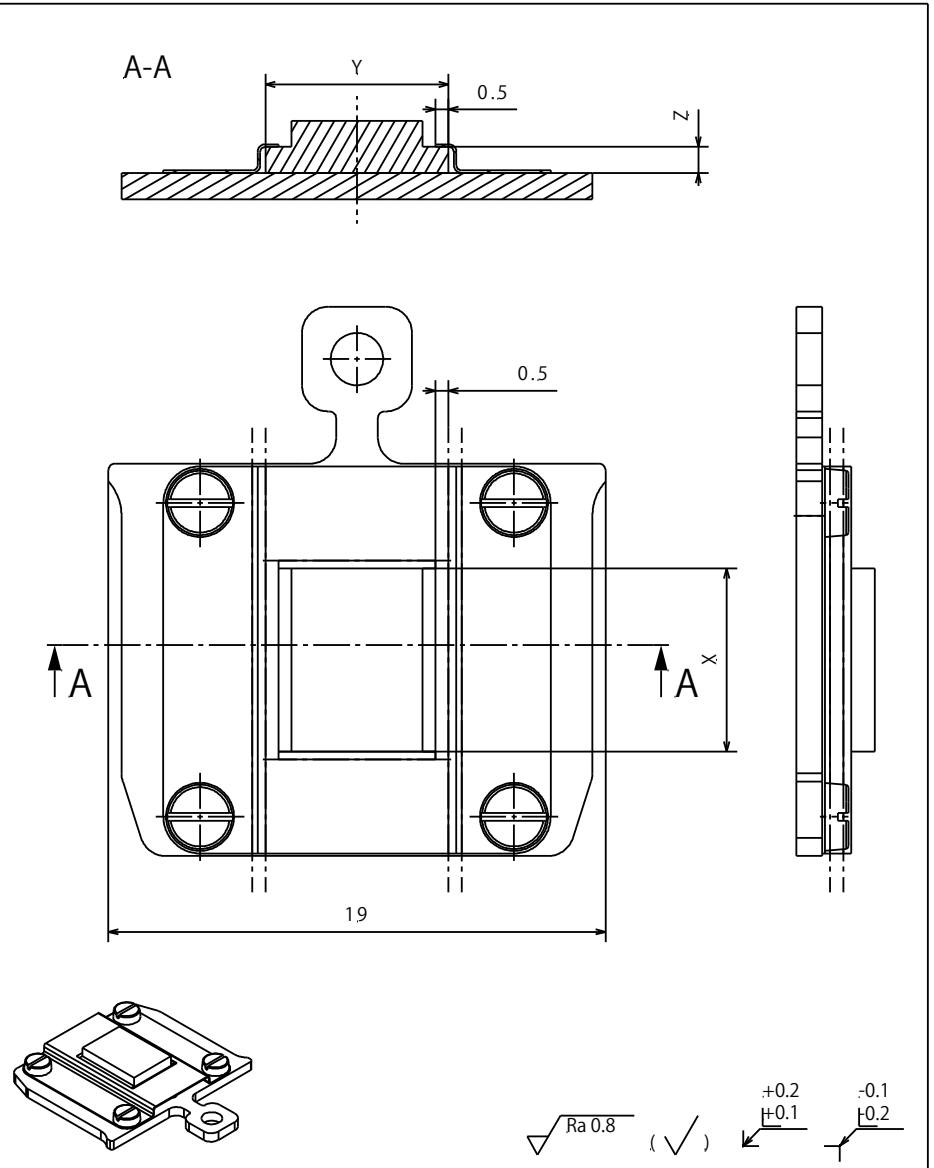

Material: gem. Bestellung	nominal dimensions ≤30mm DIN ISO 2768-f-H; >30mm DIN ISO 2768-m-K excluding Sym./Runout		
Sample Holder for Single Crystals	Sym./Runout >30mm DIN ISO 2768-H		
	formed part dimensions DIN ISO 2768-f-H		
SHOMT	Scale	Drawn	Name
	5:1 2:1	Date	30.01.2019
		Changed	Vassalli
Ferrovac GmbH CH-8050 Zurich	THE INFORMATION CONTAINED IN THIS DRAWING IS THE SOLE PROPERTY OF FERROVAC GMBH. ANY REPRODUCTION IN PART OR AS WHOLE WITHOUT OUR PERMISSION IS PROHIBITED.	Rev. A	SHOMTCHR A4.sheet 1/1

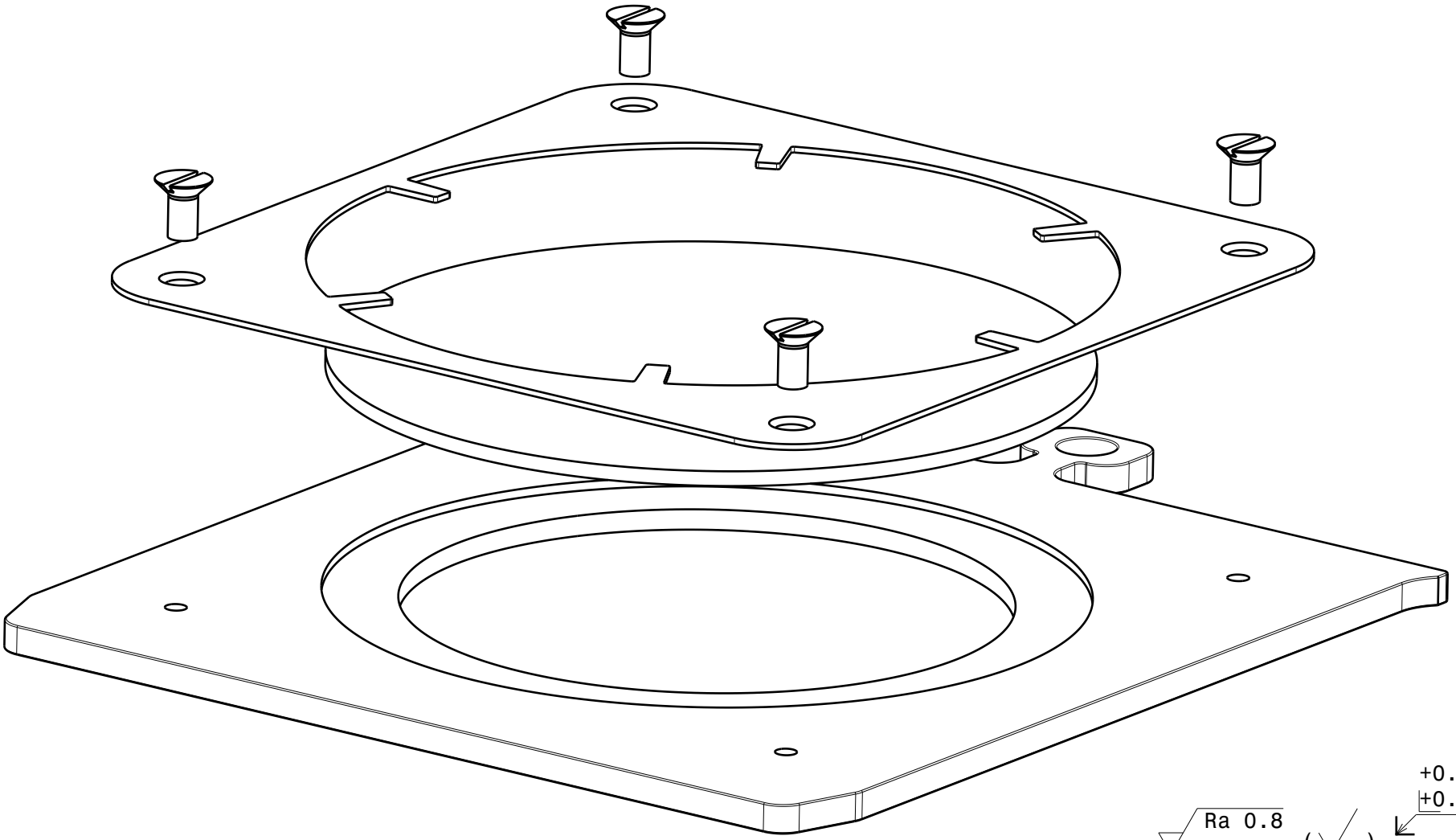

Ra 0.8 ( ) +0.2 +0.1 -0.1 -0.2

general tolerances ISO 2768-K

Material: fully UHV compatible	nominal over	1	6	30	100	300	1000
	dimension up to	6	30	100	300	1000	2000
Sample Holder for 1inch Wafer	tolerance ±	0.05	0.1	0.3	0.5	0.8	1.2
	Scale	Drawn	C.Weiss				
	5:1	Date	12.07.2017				
		changed	25.08.20 CW				
Ferrovac GmbH ***CH-8050 Zurich***	THE INFORMATION CONTAINED IN THIS DRAWING IS THE SOLE PROPERTY OF FERROVAC GMBH. ANY REPRODUCTION IN PART OR AS WHOLE WITHOUT OUR PERMISSION IS PROHIBITED.	Rev. B	**SHOMCH**				
			A4 sheet 1/1				

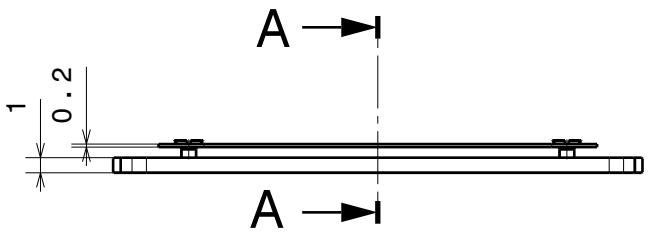

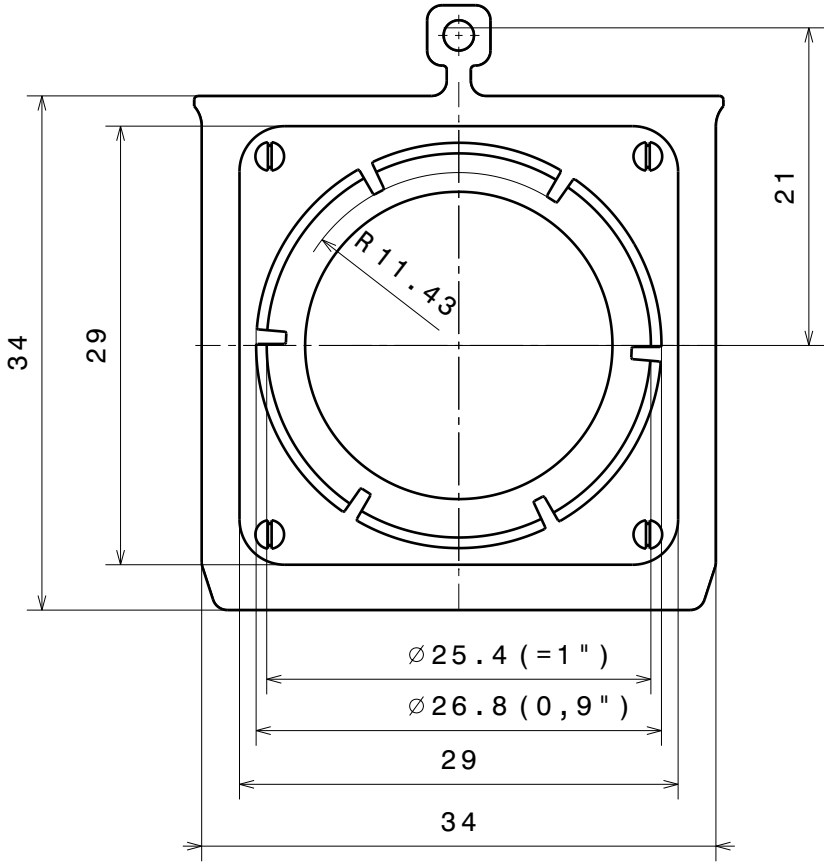

Application Example

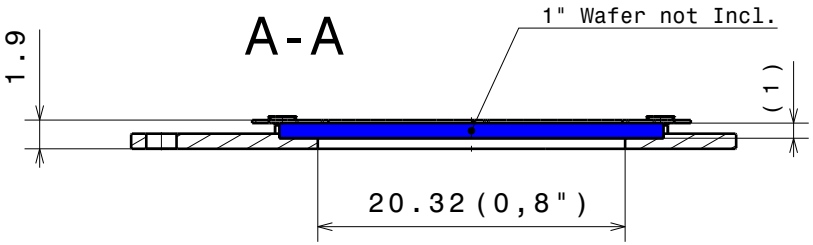

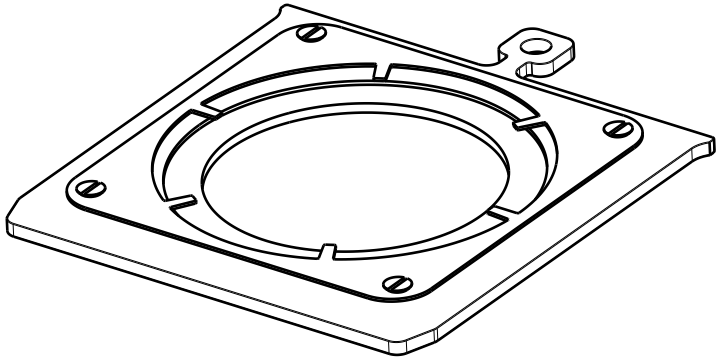

Ra 0.8 (√)

+0.2 +0.1 -0.1 -0.2

general tolerances ISO 2768-K

Material: fully UHV compatible

Sample Holder for 1inch Wafer

nominal dimension	over	1	6	30	100	300	1000
	up to	6	30	100	300	1000	2000
tolerance ±		0.05	0.1	0.3	0.5	0.8	1.2

Scale	2:1
Drawn	C.Weiss
Date	12.07.2017
changed	25.08.20 CW
Rev.	B

Ferrovac GmbH
CH-8050 Zurich

SHUPSCH

A4 sheet 1/1

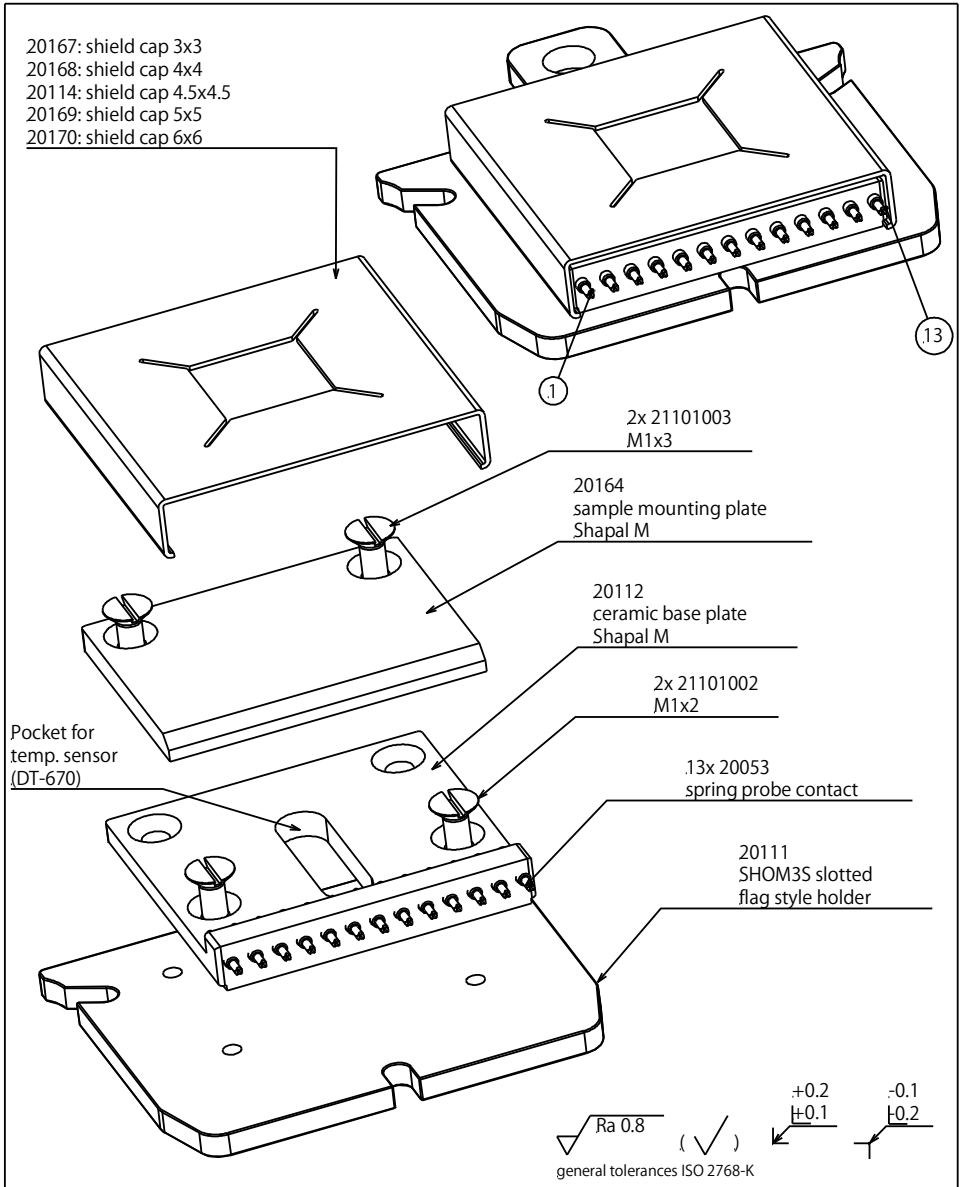

Material: ,...

Sample plate with 13 el. contacts
and slits for snap-in lock

nominal dimension	over	1	6	30	100	300	1000
tolerance	up to	6	30	100	300	1000	2000
	±	0.05	0.1	0.3	0.5	0.8	1.2

Scale	5:1
Drawn	U. Maier
Date	01.04.2014
Changed	23.05.14 UM
Rev.	B

Ferrovac GmbH
CH-8050 Zurich

SHOMEC13
sheet 1/2

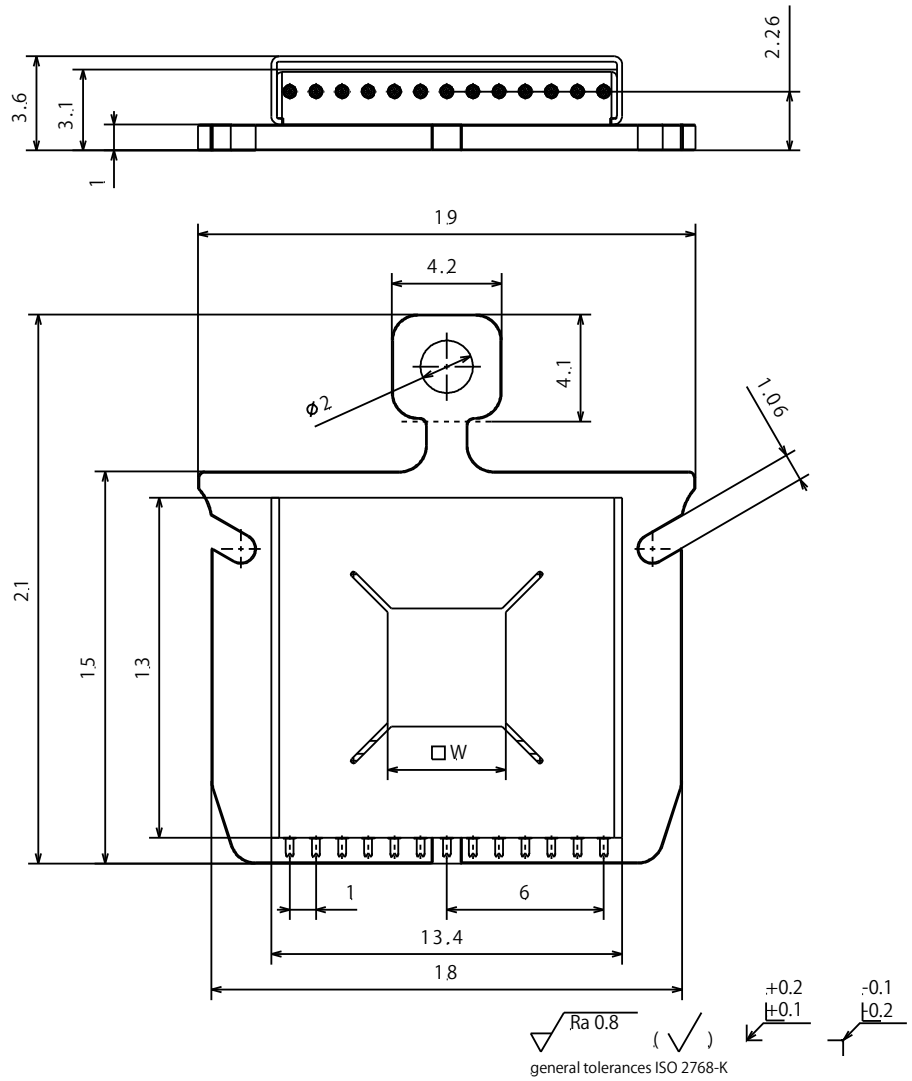

Material: ,...

Sample plate with 13 el. contacts
and slits for snap-in lock

nominal dimension	over	1	6	30	100	300	1000
tolerance	up to	6	30	100	300	1000	2000
	±	0.05	0.1	0.3	0.5	0.8	1.2

Scale	5:1
Drawn	U. Maier
Date	01.04.2014
Changed	23.05.14 UM
Rev.	B

Ferrovac GmbH
CH-8050 Zurich

SHOMEC13
sheet 2/2

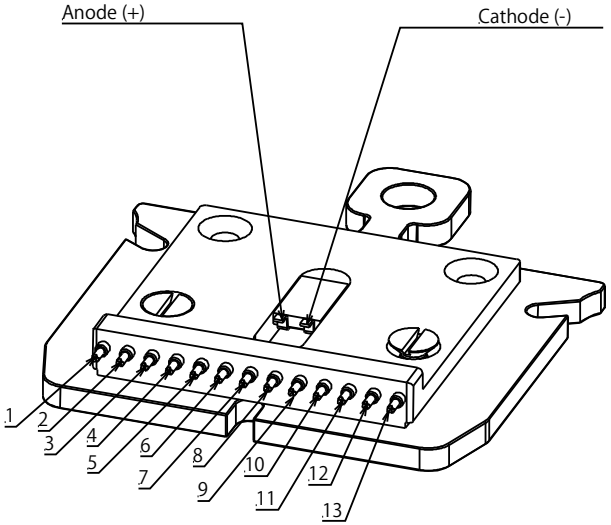

Pin	usage
1	
2	
3	
4	
5	
6	DT670 SD +
7	DT670 SD +
8	DT670 SD -
9	DT670 SD -
10	
11	
12	
13	

Material: ,...

Sample plate with 13 el. contacts
and slits for snap-in lock

nominal dimension	over	1	6	30	100	300	1000
tolerance	up to	6	30	100	300	1000	2000
	±	0.05	0.1	0.3	0.5	0.8	1.2

Scale: 5:1

Drawn: U. Maier
Date: 01.04.2014
Changed: 23.05.2019 CW

Ferrovac GmbH
CH-8050 Zurich

Rev. C

SHOMEC13(MO-DT)
sheet 2/3

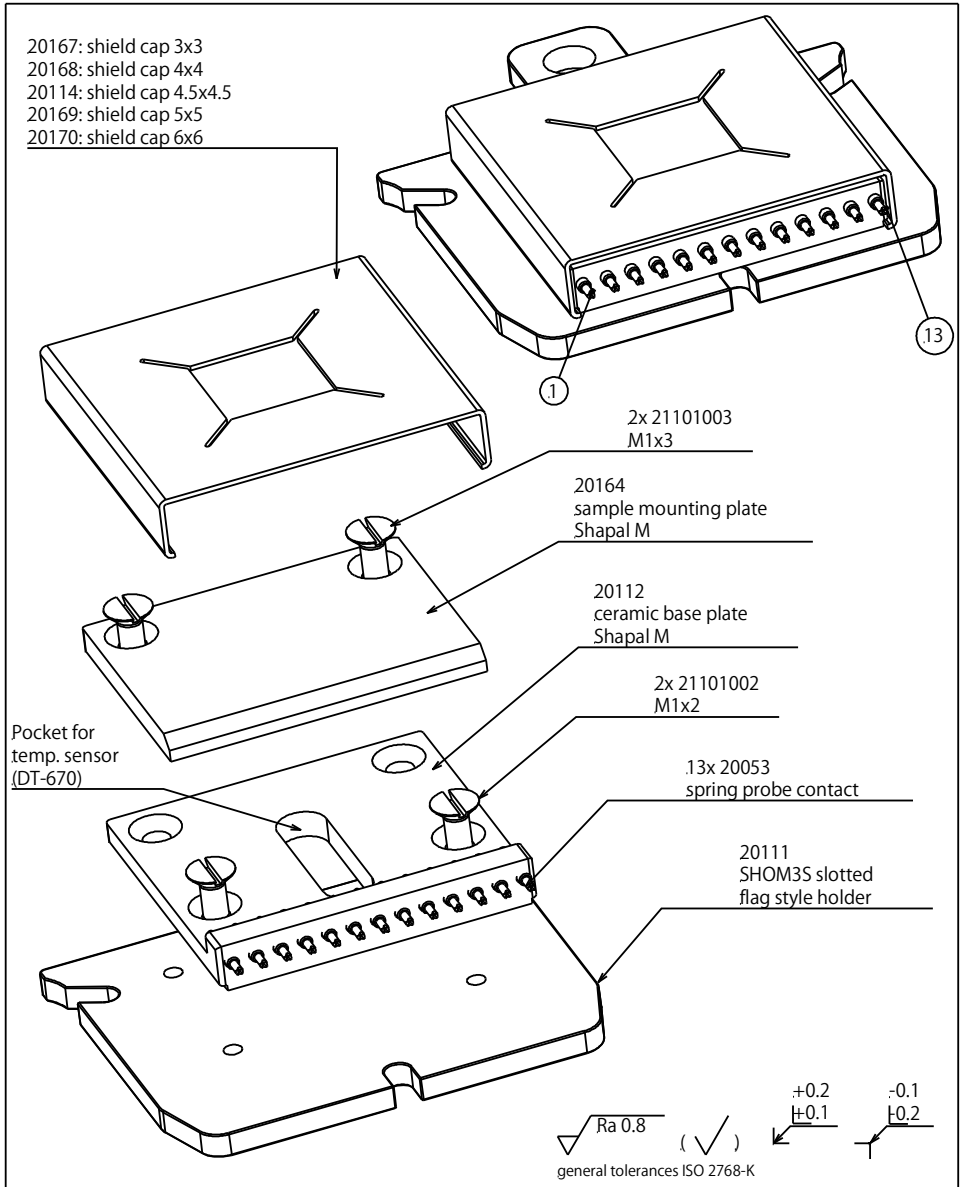

Material: ,...

Sample plate with 13 el. contacts
and slits for snap-in lock

nominal dimension	over	1	6	30	100	300	1000
tolerance	up to	6	30	100	300	1000	2000
	±	0.05	0.1	0.3	0.5	0.8	1.2

Scale: 5:1

Drawn: U. Maier
Date: 01.04.2014
Changed: 23.05.14 UM

Ferrovac GmbH
CH-8050 Zurich

Rev. B

SHOMEC13(MO-DT)
sheet 1/3

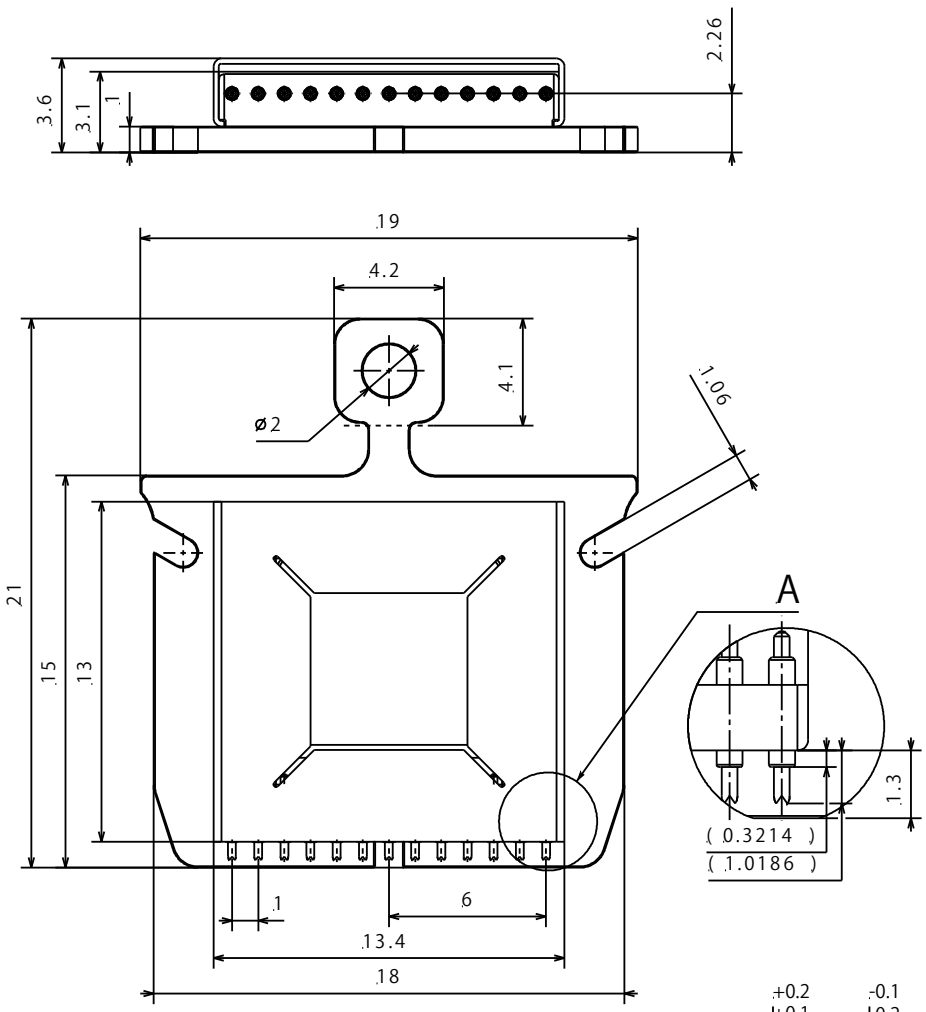

Material: ,...

Sample plate with 13 el. contacts
and slits for snap-in lock

nominal dimension	over	1	6	30	100	300	1000
tolerance	up to	6	30	100	300	1000	2000
	±	0.05	0.1	0.3	0.5	0.8	1.2

Scale	5:1
Drawn	U. Maier
Date	01.04.2014
Changed	23.05.2019 CW
Rev.	C

SHOMEC13(MO-DT)
sheet 2/3

Ferrovac GmbH
CH-8050 Zurich