サンプルプレート

【サンプルプレート】

【製品コード】

1) **SHOM**：サンプルプレート
2) **SHOM3S**：3スリットサンプルプレート
3) **SHOS**：ストレートスルーサンプルプレート
4) **SHOMT**：5xM1.4ネジ孔付サンプルプレート
5) **SHOM3T**：5xM1.4ネジ孔付サンプルプレート＋板バネ+板バネネジ
6) **SHUPSCH**：1”ウエハ用サンプルプレート
7) **SHFS**：サンプル保持板バネ
8) **LS**：サンプル保持精密板バネ
9) **SHFSCH**：ハット型単結晶用シートメタルホルダー
10) **SHFSCHR**：長方形単結晶シートメタルホルダー
11) **SHOMDC**：DC加熱サンプルプレート
12) **SHOMDCRA**：リアアクセス孔付DC加熱サンプルプレート
13) **SHOMEC13(MO)**：13電気接点付モリブデンサンプルプレート
14) **SHOMEC13(MO-DT)**：13電気接点/温度センサー付モリブデンサンプルプレート
15) **SHOMEC13(MO/CB)LV**：AINアイソレーターサンプルプレート
16) **SHOMEC13(MO/CB)LVPAD**：ボンディングパッド付AINアイソレーターサンプルプレート

1)

2)

3)

4)

5)
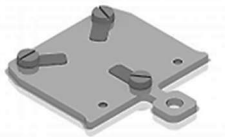

6)
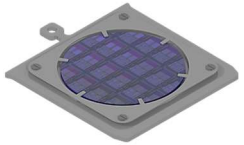

7)

8)

9)

10)
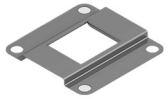

11)

12)

13) 温度センサー DT-670

14)

15)

16)

互換性【サンプルレシーバー】

RECOM

RECOM13S
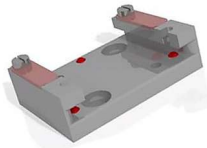

RHOMLT

RECOMLTRA

RECOMEC13

RECOMCREC13V2

RECOMDC

RECOMDCRA

RECOMHTR1001S
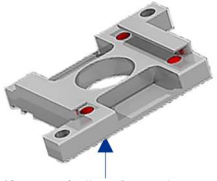

※「GRABSHOM」を使用して操作できません。

FERROVAC
ULTRA HIGH VACUUM TECHNOLOGY

サンプルプレート

名称		サンプルプレート	3xスリット付サンプルプレート	ストレートスルー サンプルプレート
外観図			 ・位置決め用3x120°スリット	 ・パーキングストッパーウィング無し
製品コード		SHOM	SHOM3S	SHOS
【仕様】 ・寸法：18x15mm(+6mm フラグ) ・板厚：1mm	ステンレス鋼 1.4301(AISI 304)	SHOM(ST)	SHOM3S(ST)	SHOS(ST)
	ステンレス鋼 1.4435(AISI 316L)	SHOM(ST316L)	ー	SHOS(ST316L)
	無酸素銅 Cu-OFE(CW009A)	SHOM(CU)	SHOM3S(CU)	SHOS(CU)
	無酸素銅 Cu-OFE(CW009A)+金メッキ	SHOM(CUAU)	ー	ー
	ベリリウム銅 (CuBe2)	SHOM(CB)	SHOM3S(CB)	SHOS(CB)
	タンタル	SHOM(TA)	SHOM3S(TA)	SHOS(TA)
	チタン	SHOM(TI)	SHOM3S(TI)	SHOS(TI)
	モリブデン	SHOM(MO)	SHOM3S(MO)	SHOS(MO)
	酸化アルミニウム (Al_2O_3)	SHOM(AL203)	ー	SHOS(AL203)
	窒化アルミニウム(AIN)セラミック	SHOM(SH)	SHOM3S(SH)	SHOS(SH)
	タングステン	SHOM(W)	ー	SHOS(W)
	インコネル 600	SHOM(INCONEL)	ー	ー
	シリコンカーバイド (SiC)	ー	ー	SHOS(SiC)

FERROVAC
ULTRA HIGH VACUUM TECHNOLOGY

SHOM3T：5xM1.4ネジ孔付サンプルプレート+板バネ+板バネネジ

名称	製品コード		材料	仕様
[SHOM3T(MO)：構成例] 	[サンプルプレート]	SHOMT(MO)	・モリブデン	[注意] サンプルプレートとねじに同一の材質を使用することは推奨しません。 **冷間圧接**が発生し、部品が分解できなくなる恐れがあります。
	[板バネ(12枚/パック)]	SHFS4(MO)PK12	・モリブデン	
	[板バネネジ(4個/パック)]	ISO1207(TA)-M1.4x1-PK4	・タンタル	
[サンプルプレート] 5xM1.4ネジ孔付 	SHOMT(ST)		・ステンレス鋼：1.4301 (AISI 304)	・形状：**18x15mm(+6mm**フラグ) ・ネジ孔加工：**5xM1.4** ・ネジ孔位置：**12x12mm** ・板厚：**1mm** ・フルUHV対応
	SHOMT(CU)		・無酸素銅：CU (CW009A)	
	SHOMT(CB)		・ベリリウム銅：CuBe2	
	SHOMT(TA)		・タンタル	
	SHOMT(TI)		・チタン	
	SHOMT(MO)		・モリブデン	
	SHOMT(AL203)		・酸化アルミニウム：Al_2O_3	
	SHOMT(W)		・タングステン	
	SHOMT(SH)		・窒化アルミニウム(AIN)セラミック	
	SHOMT(SiC)		・シリコンカーバイド	
[サンプル保持板バネ] ・板バネ ・精密板バネ 	[板バネ]	[精密板バネ]		[板バネ] 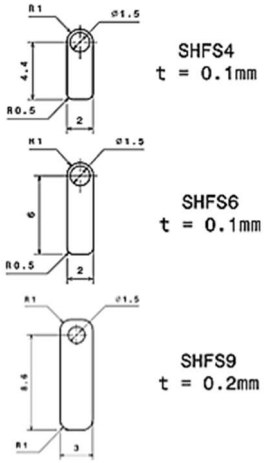 [精密板バネ] 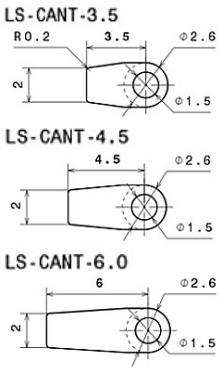
	SHFS4(CB)PK12	—	・ベリリウム銅 (CuBe2) (12枚/パック)	
	SHFS6(CB)PK12	—		
	SHFS9(CB)PK12	—		
	SHFS4(MO) PK12	LS(Mo)-CANT-3.5-PK12	・モリブデン (12枚/パック)	
	SHFS6(MO) PK12	LS(Mo)-CANT-4.5-PK12		
	SHFS9(MO) PK12	LS(Mo)-CANT-6.0-PK12		
	SHFS4(TA) PK12	LS(Ta)-CANT-3.5-PK12	・タンタル (12枚/パック)	
	SHFS6(TA) PK12	LS(Ta)-CANT-4.5-PK12		
	SHFS9(TA) PK12	LS(Ta)-CANT-6.0-PK12		
	SHFS4(ST) PK12	LS(SS301)-CANT-3.5-PK12	・ステンレス鋼 1.4310(AISI 301) (12枚/パック)	
	SHFS6(ST) PK12	LS(SS301)-CANT-4.5-PK12		
	SHFS9(ST) PK12	LS(SS301)-CANT-6.0-PK12		
[板バネネジ：M1.4x1] 	ISO1207(MO)-M1.4x1-PK4		・モリブデン (4個/パック)	[精密板バネ] 精密板バネは完全に平行ではなく、僅かにV字型に設計され、たわみ時の機械的応力がより均等に分散される為曲げ特性が向上し、動作中のスムーズな動きと局所的な応力の低減が実現します。
	ISP1207(TA)-M1.4x1-PK4		・タンタル (4個/パック)	
	ISO1207(W)-M1.4x1-PK4		・タングステン (4個/パック)	
	ISO1207(ST)-M1.4x1-PK12		・ステンレス鋼 (12個/パック)	

SHFS Options
5:1

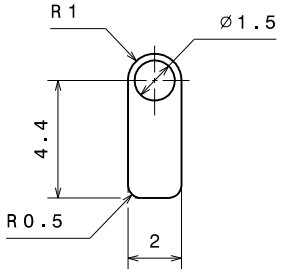

SHFS4
t = 0.1mm

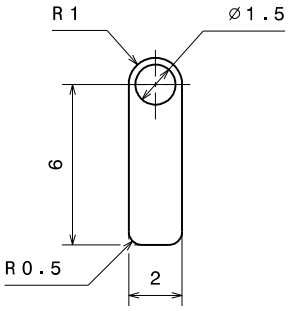

SHFS6
t = 0.1mm

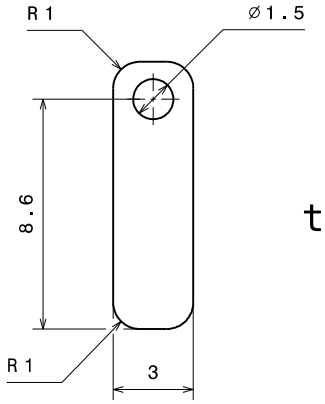

SHFS9
t = 0.2mm

Application Examples
2:1

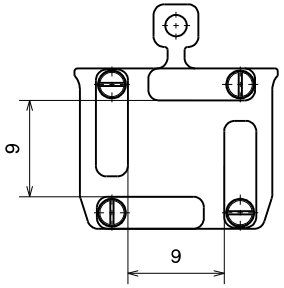

SHOMT-SHFS9

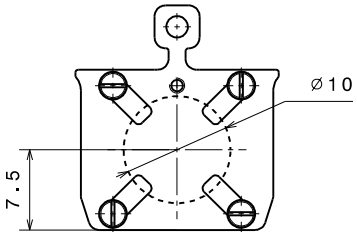

SHOMT-SHFS4

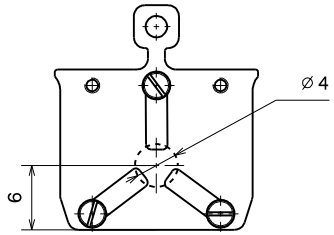

SHOMT-SHFS6

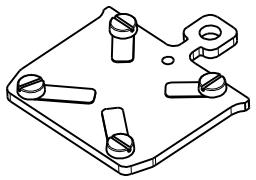

Ra 0.8 (√) +0.2 +0.1 -0.1 -0.2

Material: UHV compatible	nominal dimensions ≤30mm	DIN ISO 2768-f-H	
	nominal dimensions >30mm	DIN ISO 2768-m-K excluding Sym./Runout	
Sample Holder Flat Springs	Sym./Runout >30mm	DIN ISO 2768-H	
	formed part dimensions	DIN ISO 2768-f-H	
SHFS	Scale	Drawn	M.Maier
	5:1 (2:1)	Date	13.09.2022
		Changed	.....
Ferrovac CH-8050 Zurich	THE INFORMATION CONTAINED IN THIS DRAWING IS THE SOLE PROPERTY OF FERROVAC. ANY REPRODUCTION IN PART OR AS WHOLE WITHOUT OUR PERMISSION IS PROHIBITED.	Rev. A	SHFS A3 sheet 1/1

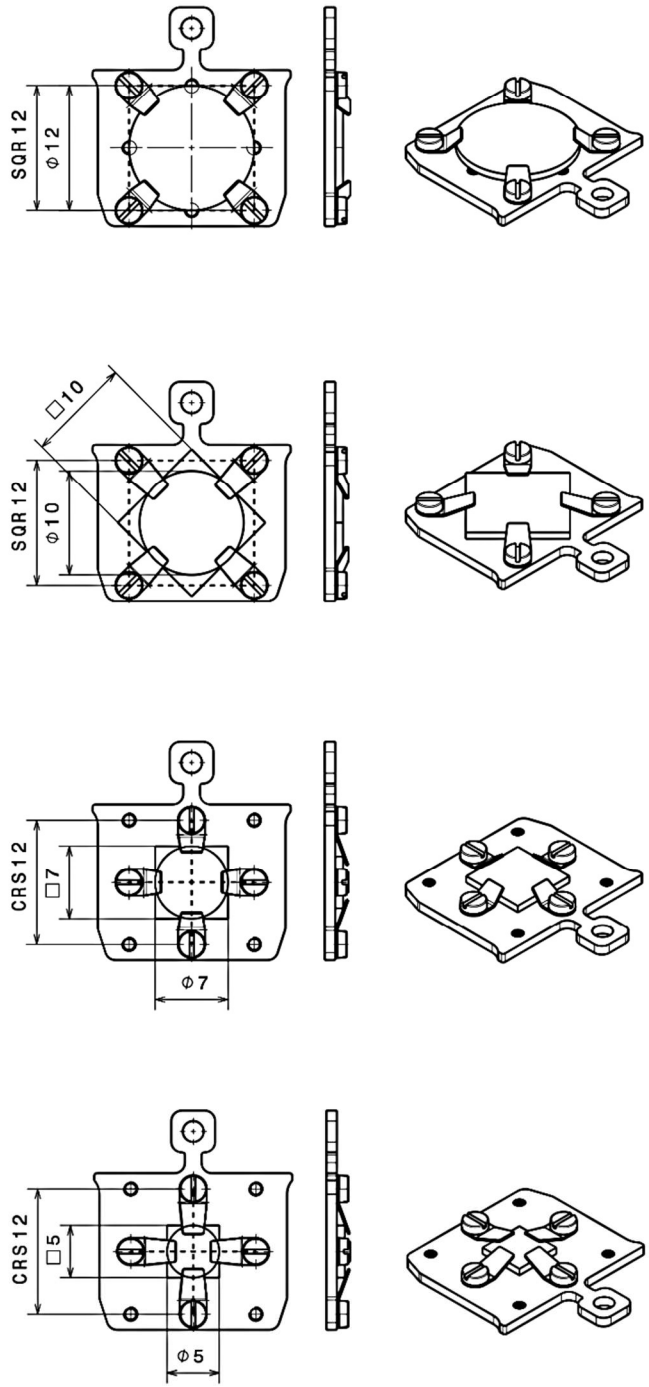

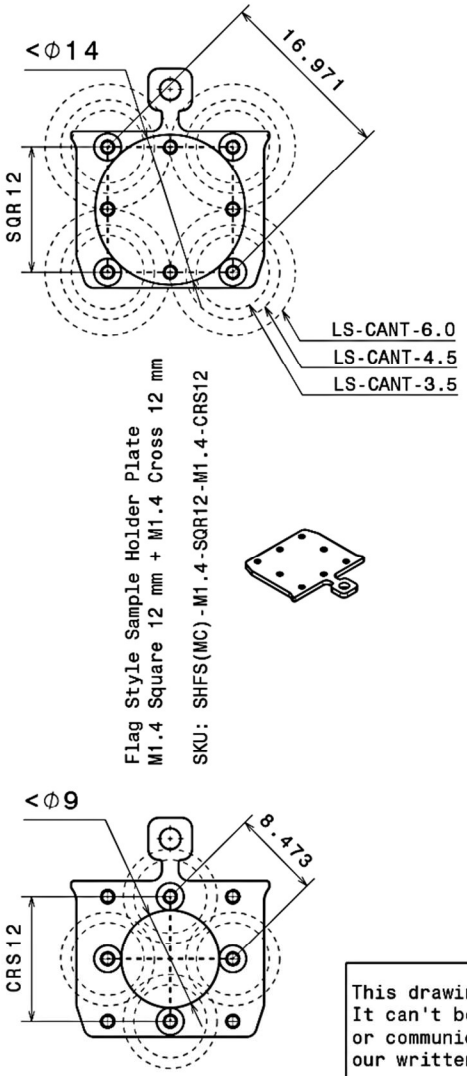

Flag Style Sample Holder Plate
M1.4 Square 12 mm + M1.4 Cross 12 mm

SKU: SHFS(MC)-M1.4-SQR12-M1.4-CRS12

Cantilever type

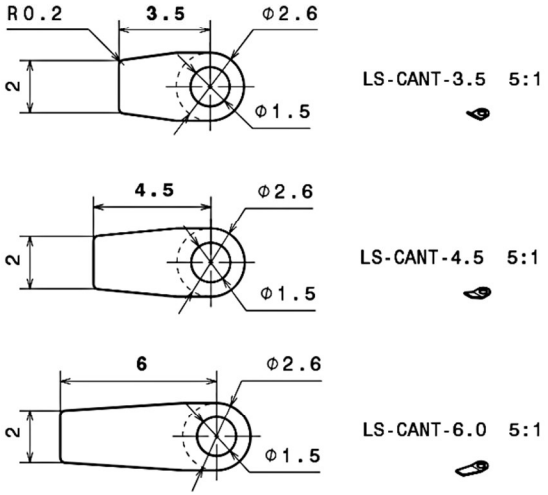

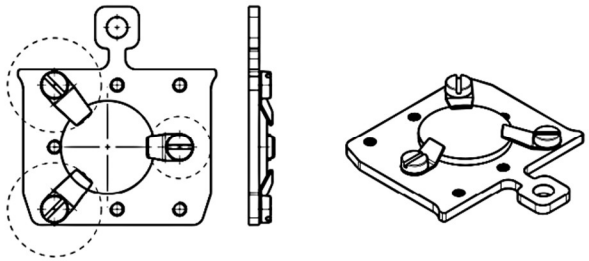

Example mixed mounting with 2× LS-CANT-4.5 and 1× LS-CANT-3.5

This drawing is our property.
It can't be reproduced
or communicated without
our written agreement.

DRAWN BY	DATE 07.05.2026	DRAWING TITLE Leaf Spring for Sample Mounting			
CHECKED BY X	DATE xxx	SIZE A3	DRAWING NUMBER LS		REV A
DESIGNED BY X	DATE xxx	SCALE 2:1	ISO 2768 fH	Ra 0.8	SHEET 1

FERROVAC
ULTRA HIGH VACUUM TECHNOLOGY

DC加熱サンプルプレート

名称		DC加熱サンプルプレート	リアアクセス孔付 DC加熱サンプルプレート	アース接点付 DC加熱サンプルプレート	リアアクセス孔/アース接点付 DC加熱サンプルプレート
外観図					
概要		・Si7x7再構成のような半導体表面を調製するための最も簡単な加熱方法です。 ・サンプルは2本のモリブデン(Mo)ストリップで固定されています。 ・サンプル両側は、アルミナ(AL203)スペーサーで電気的に絶縁されています。		・Si7x7再構成のような半導体表面を調製するための最も簡単な加熱方法です。 ・サンプルは2本のモリブデン(Mo)ストリップで固定されています。 ・サンプル片側をアルミナ(AL203)スペーサーで電気的に絶縁し、片側をモリブデン(Mo)スペーサーで接地されています。 ・分光法およびSTM実験に適しています。	
製品コード		SHOMDC	SHOMDCRA	SHOMDC(N)	SHOMDCRA(N)
仕様	サンプルサイズ	8x1x0.2 – 11x3.5x0.5mm			
	本体材料	モリブデン (**MO**)			
	絶縁スペーサー材料	アルミナ (**AL203**)			
	接地用スペーサー材料	–	–	モリブデン (**MO**)	
	リアアクセス孔	–	○	–	○
	適合レシーバー	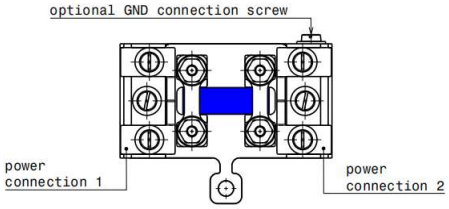	**DC加熱サンプルプレートレシーバー** **製品コード：RECOMDC** **(サンプルプレート固定：2xルビー球)** **配線ワイヤー用絶縁コンタクトレール** 		**リアアクセス孔付DC加熱サンプルプレートレシーバー** **製品コード：RECOMDCRA** **(サンプルプレート固定：2xルビー球)** **配線ワイヤー用絶縁コンタクトレール** **※「GRABSHOM」を使用して操作できません。**

FERROVAC
ULTRA HIGH VACUUM TECHNOLOGY

サンプルプレート

名称		1”ウエハ用サンプルプレート	ハット型単結晶用シートメタルホルダー	長方形単結晶シートメタルホルダー
外観図		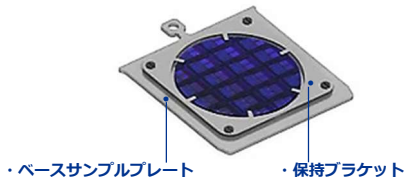		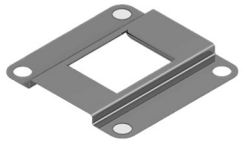
製品コード		SHUPSCH(ST)	SHFSCH(_ _)PK10XXXX-YYYY-ZZZZ	SHFSCHR(_ _)PK10XXXX-YYYY-ZZZZ
仕様	サンプル形状	1”ウエハ	タイプK005	タイプ K102
	ベースサンプルプレート	形状：34x34x1mm (+6mm フラグ) 板厚：1mm	5xM1.4ネジ孔付サンプルプレート (SHOMT)	5xM1.4ネジ孔付サンプルプレート (SHOMT)
	ベースサンプルプレート材料	ステンレス鋼 1.4301(AISI 304)	※SHOMTをご参照ください。	※SHOMTをご参照ください。
	保持ブラケット材料	ステンレス鋼 1.4301(AISI 304)	–	–
	シートメタルホルダー材料	–	・ステンレス鋼 (ST) ・モリブデン (MO) ・タンタル (TA)	・ステンレス鋼 (ST) ・モリブデン (MO) ・タンタル (TA)
	取付ネジ材料	モリブデン (MO)	・ステンレス鋼 (ST) ・モリブデン (MO) ・タンタル (TA) ・チタン (TI)	・ステンレス鋼 (ST) ・モリブデン (MO) ・タンタル (TA) ・チタン (TI)
	リアアクセス孔	○	–	–
	・組立図	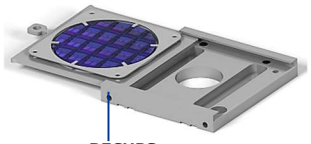		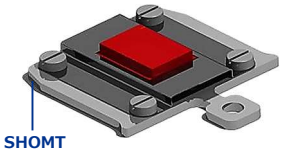

SHOMEC13(MO)：13電気接点付モリブデンサンプルプレート

名称		SHOMEC13：13電気接点付モリブデンサンプルプレート		
外観図		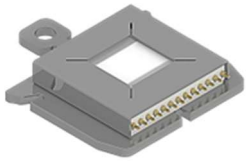 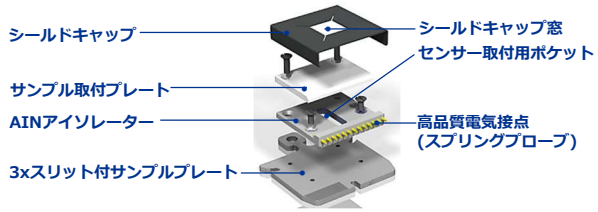 【適合サンプルレシーバー】 RECOMEC13 RECOMCREC13V2		
概要		・**SHOMEC13**は、精密位置決め用3つのスリットを備えた**スナップイン機構**と**RECOMEC13/RECOMCREC13V2**サンプルレシーバーに組み込まれた3個のルビー球によりサンプルの再現性のある位置決めを正確にすることができ、UHV実験でマイクロメートルレベルの精度を達成します。 ・**AINアイソレーター**に**最大13個の高品質電気接点**を備えたサンプルプレートは、信頼性の高いデバイス配線を容易にします。 ・カスタマイズ可能な**シールドキャップ窓**と**AINアイソレーター**の**温度センサー取付用ポケット**に**DT-670**、**Pt100**、**熱電対**を取り付けることで要求の厳しい表面科学および顕微鏡用途への多様性が向上します。 ・この製品は、工場で配線することを推奨します。(配線キット例：13xミニチュア50Ω同軸ケーブル)		
製品コード		SHOMEC13(MO)	SHOMEC(CB)	SHOMEC(ST)
仕様	高品質電気接点(スプリングプローブ)	最大13個 (接点ストローク：0.235mm)		
	AINアイソレーター	最大13個x高品質電気接点付(接着)セラミックベースプレート		
	精密位置	スナップイン機構(3xスリット)による再現性のあるマイクロメートル範囲の位置決め		
	3xスリット付サンプルプレート	SHOM3S		
	シールドキャップ窓サイズ	標準サイズ：6×6mm (オプション：3x3mm/4x4mm/5x5mm)		
	材料 3xスリット付サンプルプレート	モリブデン	ベリリウム銅(**CuBe2**)	ステンレス鋼(**1.4301**)
	材料 AINアイソレーター	シェイパル**M**(**AIN**：窒化アルミニウム)		
	材料 サンプル取付プレート	シェイパル**M**(**AIN**：窒化アルミニウム)		
	材料 シールドキャップ	モリブデン	ベリリウム銅(**CuBe2**)	ステンレス鋼(**1.4301**)
	材料 接点	弱磁性**Ni**上金メッキベリリウム銅(**CuBe2**)		
	材料 締めネジ	モリブデン(その他の材料はリクエストに応じて入手可能です)		
	最高温度	180℃		

SHOMEC13(MO-DT)：13電気接点/温度センサー付モリブデンサンプルプレート

名称		SHOMEC13(MO-DT)：13電気接点/温度センサー付モリブデンサンプルプレート		
外観図		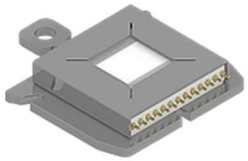 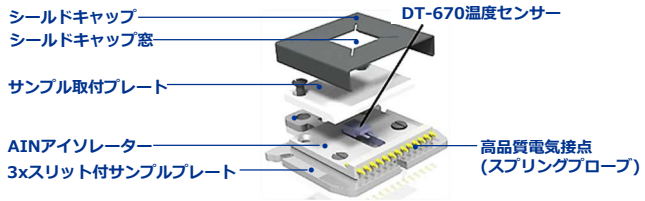 【適合サンプルレシーバー】 RECOMEC13 RECOMCREC13V2		
概要		・**SHOMEC13**は、精密位置決め用3つのスリットを備えた**スナップイン機構**と**RECOMEC13/RECOMCREC13V2**サンプルレシーバーに組み込まれた3個のルビー球によりサンプルの再現性のある位置決めを正確にすることができ、UHV実験でマイクロメートルレベルの精度を達成します。 ・**AINアイソレーター**に**最大13個の高品質電気接点**を備えたサンプルプレートは、信頼性の高いデバイス配線を容易にします。 ・カスタマイズ可能な**シールドキャップ窓**と**AINアイソレーター**の**温度センサー取付用ポケット**に**DT-670**、**Pt100**、**熱電対**を取り付けることで要求の厳しい表面科学および顕微鏡用途への多様性が向上します。 ・この製品は、工場で配線することを推奨します。(配線キット例：13xミニチュア50Ω同軸ケーブル)		
製品コード		SHOMEC13(MO-DT)	SHOMEC(CB-DT)	SHOMEC(ST-DT)
仕様	高品質電気接点(スプリングプローブ)	最大13個 (接点ストローク：0.235mm)		
	AINアイソレーター	最大13個x高品質電気接点付(接着)セラミックベースプレート		
	精密位置	スナップイン機構(3xスリット)による再現性のあるマイクロメートル範囲の位置決め		
	3xスリット付サンプルプレート	SHOM3S		
	シールドキャップ窓サイズ	標準サイズ：6×6mm (オプション：3x3mm/4x4mm/5x5mm)		
	材料 3xスリット付サンプルプレート	モリブデン	ベリリウム銅(**CuBe2**)	ステンレス鋼(**1.4301**)
	材料 AINアイソレーター	シェイパル**M**(**AIN**：窒化アルミニウム)		
	材料 サンプル取付プレート	シェイパル**M**(**AIN**：窒化アルミニウム)		
	材料 シールドキャップ	モリブデン	ベリリウム銅(**CuBe2**)	ステンレス鋼(**1.4301**)
	材料 接点	弱磁性**Ni**上金メッキベリリウム銅(**CuBe2**)		
	材料 締めネジ	モリブデン(その他の材料はリクエストに応じて入手可能です)		
	統合センサー	DT-670 シリコンダイオード温度センサー		
	最高温度	180℃		

FERROVAC
ULTRA HIGH VACUUM TECHNOLOGY

AINアイソレーター付サンプルプレート

名称			AINアイソレーター付サンプルプレート			
外観図						
製品コード			SHOMEC13(MO)LV	SHOMEC13(CB)LV	SHOMEC13(MO)LVPAD	SHOMEC13(CB)LVPAD
仕様	AINアイソレーター (最大13個x高品質電気接点接着)		ボンディングパッド無し		ボンディングパッド付	
			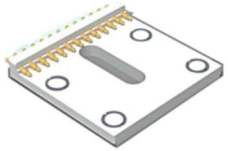		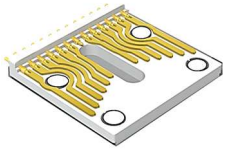	
	3xスリット付サンプルプレート	製品コード	SHOM3S(MO)	SHOM3S(CB)	SHOM3S(MO)	SHOM3S(CB)
		材料	モリブデン	ベリリウム銅(CuBe2)	モリブデン	ベリリウム銅(CuBe2)

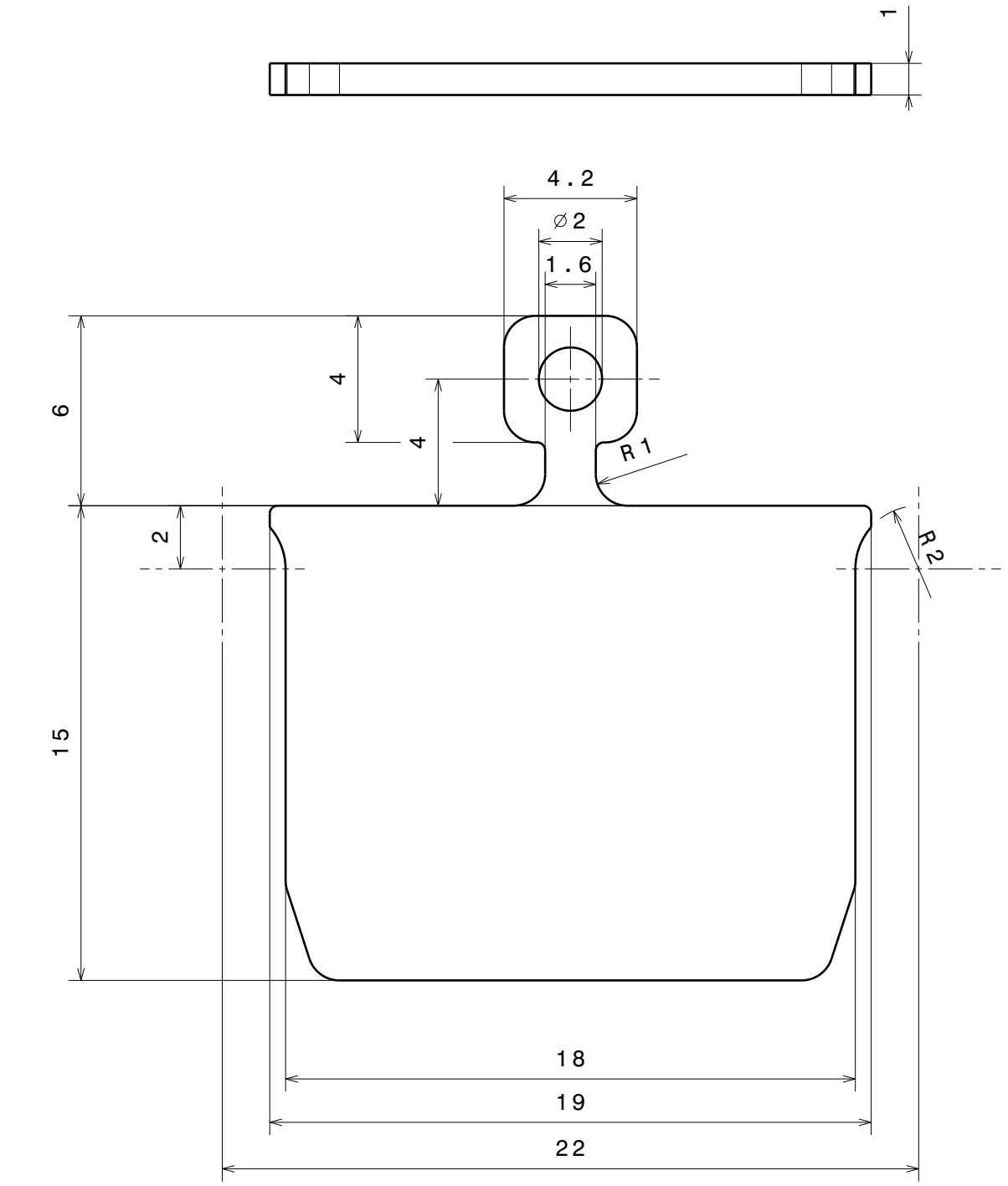

(1:1) 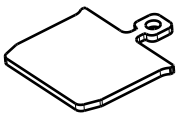

Ra 1.6

+0.2 +0.1 -0.1 -0.2

general tolerances ISO 2768-K

Material: according to order

SHOM

Sample Holder Plate

nominal dimension							
	over	1	6	30	100	300	1000
	up to	6	30	100	300	1000	2000
tolerance ±		0.05	0.1	0.3	0.5	0.8	1.2

Scale	Drawn	C.Weiss
5:1 (1:1)	Date	15.11.2017
	Checked	...
Rev. A	SHOM sheet 1/1	

Ferrovac GmbH
CH-8050 Zurich

THE INFORMATION CONTAINED IN THIS DRAWING IS THE SOLE PROPERTY OF FERROVAC GMBH. ANY REPRODUCTION IN PART OR AS WHOLE WITHOUT OUR PERMISSION IS PROHIBITED.

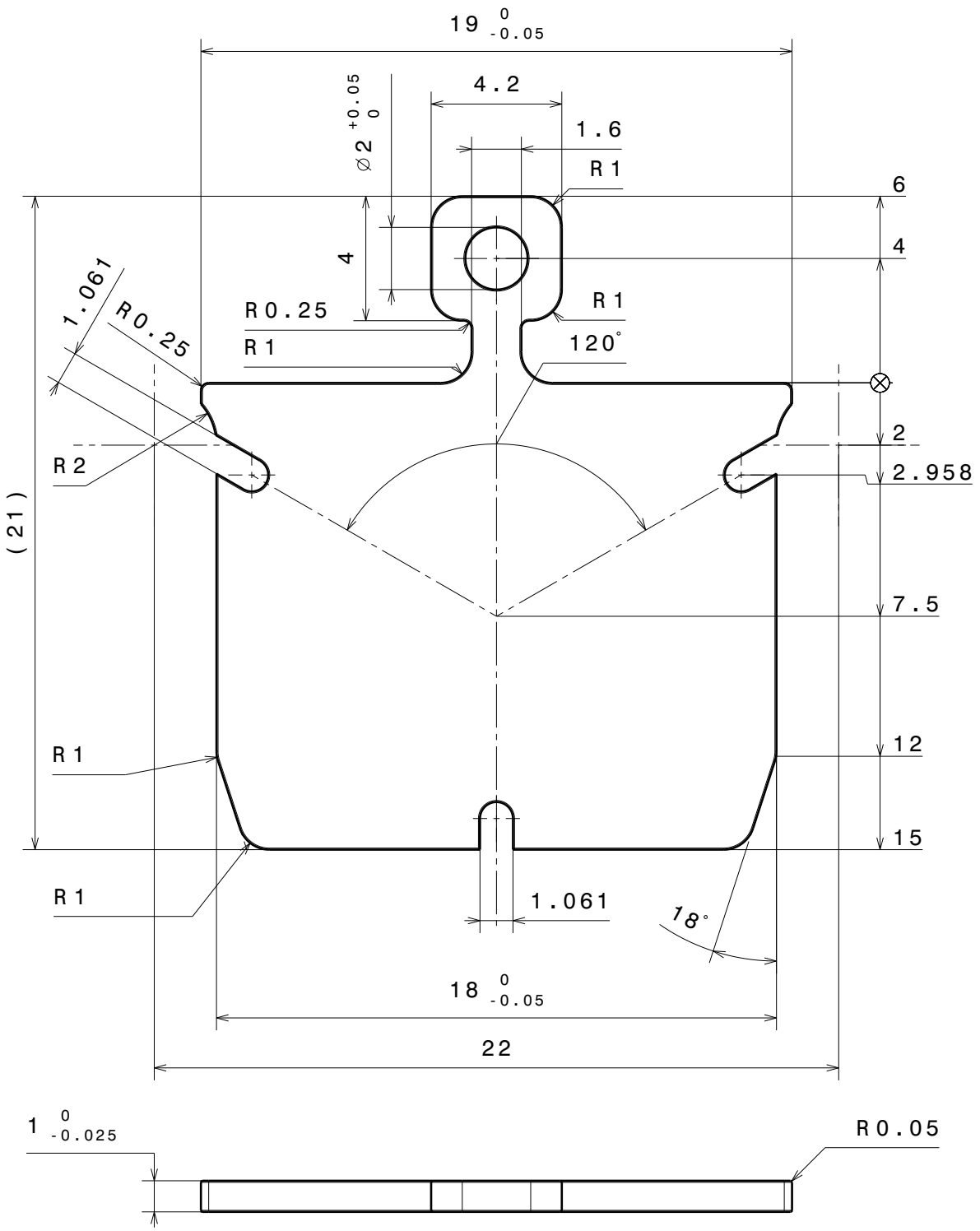

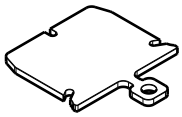

Ra 0.8 (√) +0.2 +0.1 -0.1 -0.2

general tolerances ISO 2768-K

Material: gemäss Bestellung

Grundausführung SHOM mit 3 Schlitzen

SHOM3S(MO)

nominal dimension	over	1	6	30	100	300	1000
	up to	6	30	100	300	1000	2000
tolerance	±	0.05	0.1	0.3	0.5	0.8	1.2

Scale	Drawn	von Gunten
5:1	Date	15.04.2016
	Changed	.....
Rev. A	SHOM3S	sheet 1/1

Ferrovac GmbH
CH-8050 Zurich

THE INFORMATION CONTAINED IN THIS DRAWING IS THE SOLE PROPERTY OF FERROVAC GMBH. ANY REPRODUCTION IN PART OR AS WHOLE WITHOUT OUR PERMISSION IS PROHIBITED.

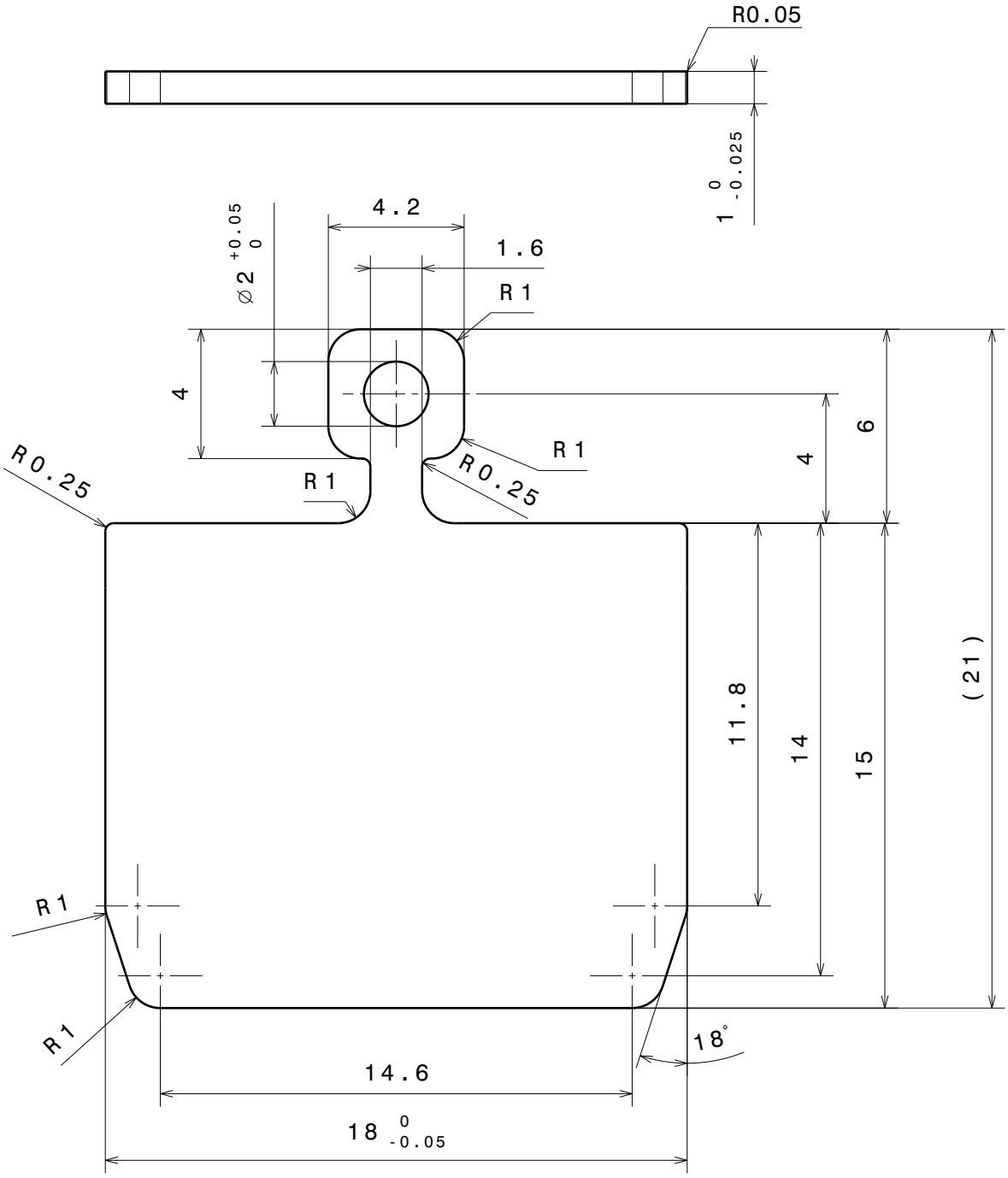

(1:1)

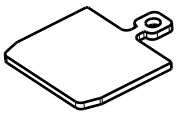

Ra 1.6

+0.2 +0.1

-0.1 -0.2

general tolerances ISO 2768-K

Material: according to order

SHOS

Straight through flag style sample plate

nominal dimension	over	1	6	30	100	300	1000
	up to	6	30	100	300	1000	2000
tolerance	±	0.05	0.1	0.3	0.5	0.8	1.2

Scale	Drawn	J.Buechi
5:1 (1:1)	Date	01.11.2018
	Checked	...
Rev. A	SHOS sheet 1/1	

Ferrovac GmbH
CH-8050 Zurich

THE INFORMATION CONTAINED IN THIS DRAWING IS THE SOLE PROPERTY OF FERROVAC GMBH. ANY REPRODUCTION IN PART OR AS WHOLE WITHOUT OUR PERMISSION IS PROHIBITED.

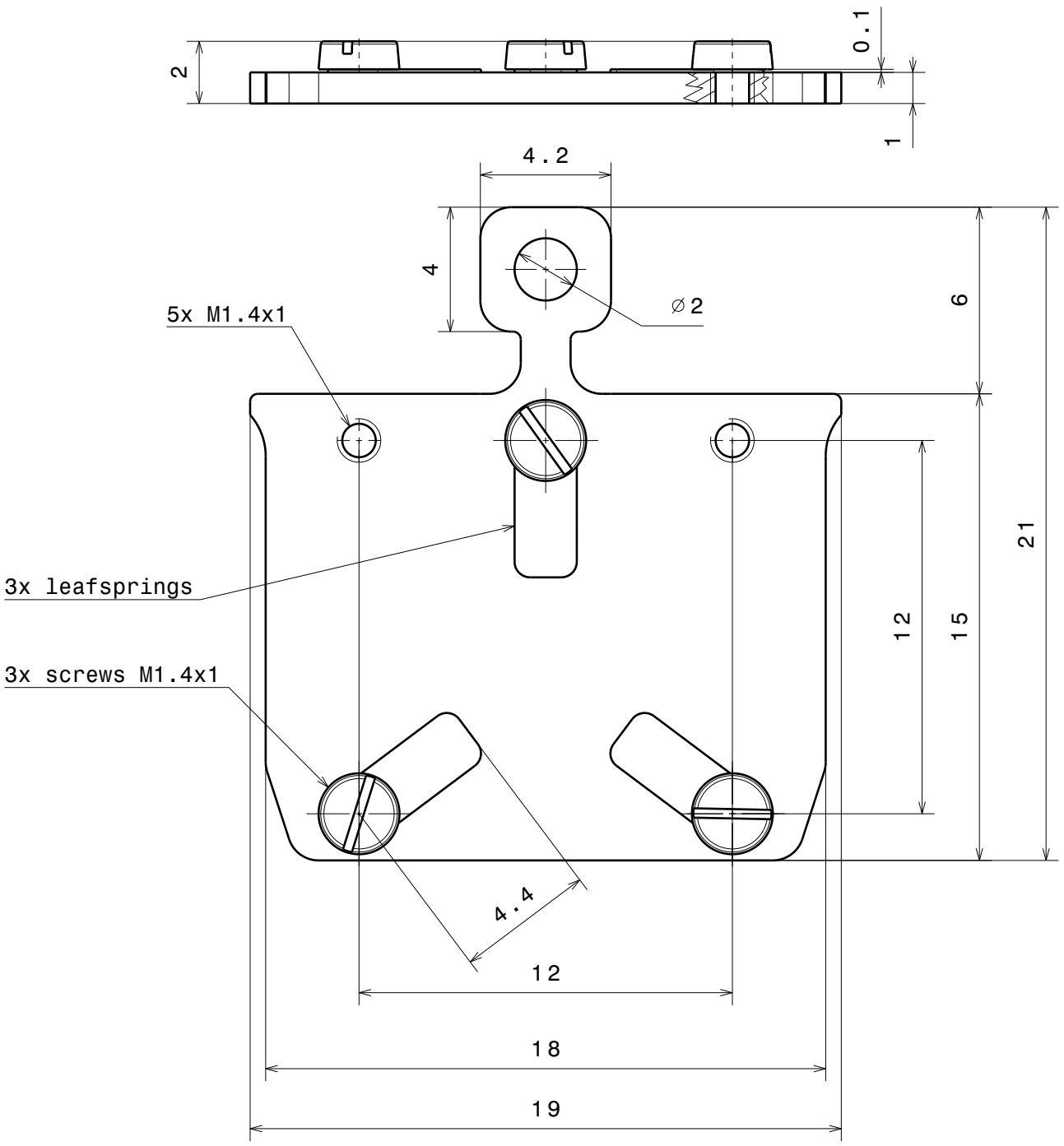

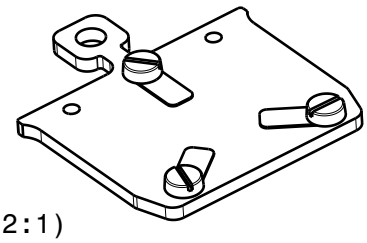

(2:1)

Ra 1.6 (√)

+0.2 +0.1 -0.1 -0.2

general tolerances ISO 2768-K

Material: all UHV compatible

Sample Holder Omicron Style customized

SHOMT

nominal dimension	over	1	6	30	100	300	1000
	up to	6	30	100	300	1000	2000
tolerance	±	0.05	0.1	0.3	0.5	0.8	1.2

Scale	Drawn	Denys Sutter
5:1 (2:1)	Date	30.05.2011
	Checked	04.03.2019 tv
Rev. E	SHOM3T	

Ferrovac GmbH
CH-8050 Zurich

THE INFORMATION CONTAINED IN THIS DRAWING IS THE SOLE PROPERTY OF FERROVAC GMBH. ANY REPRODUCTION IN PART OR AS WHOLE WITHOUT OUR PERMISSION IS PROHIBITED.

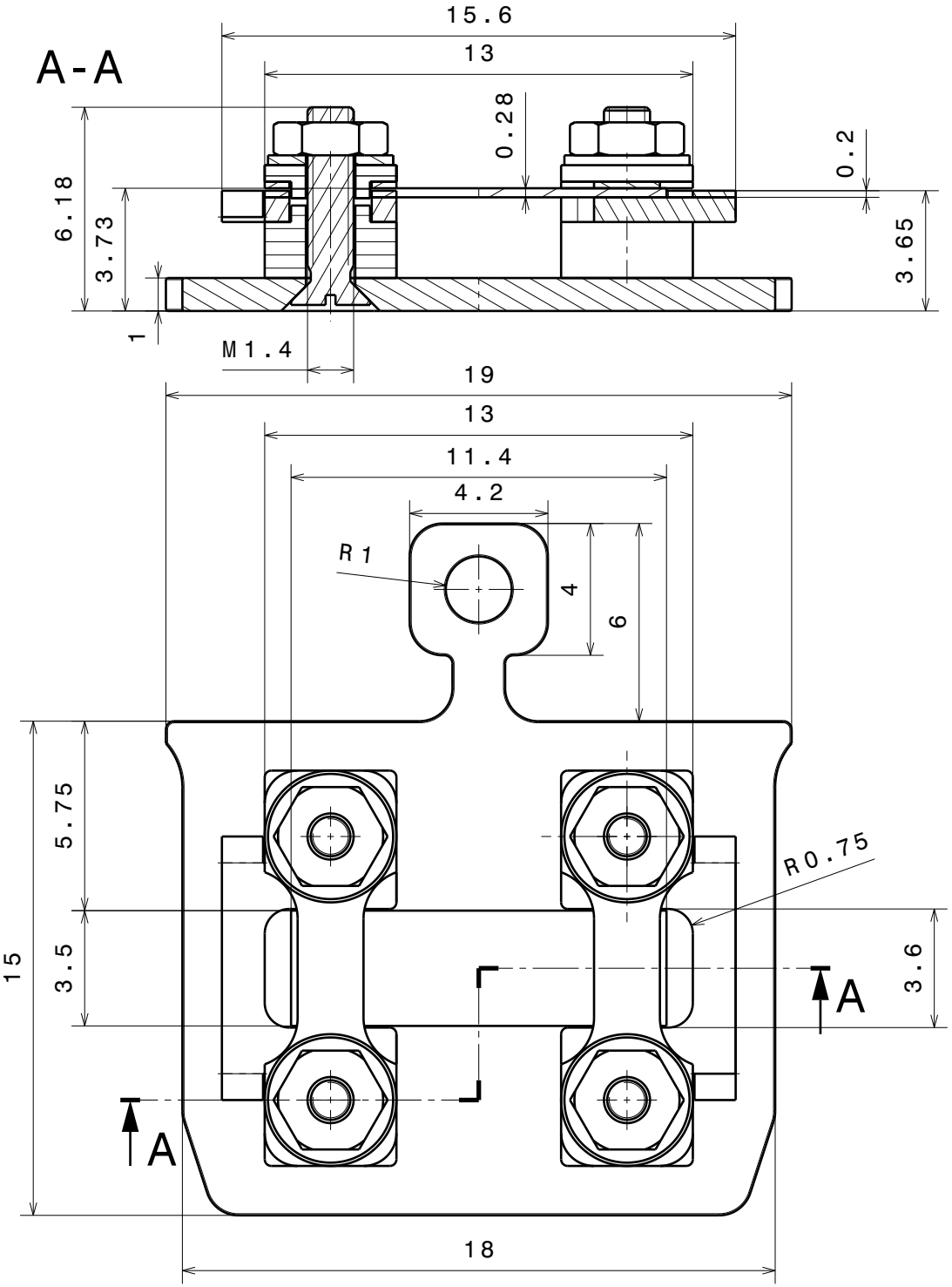

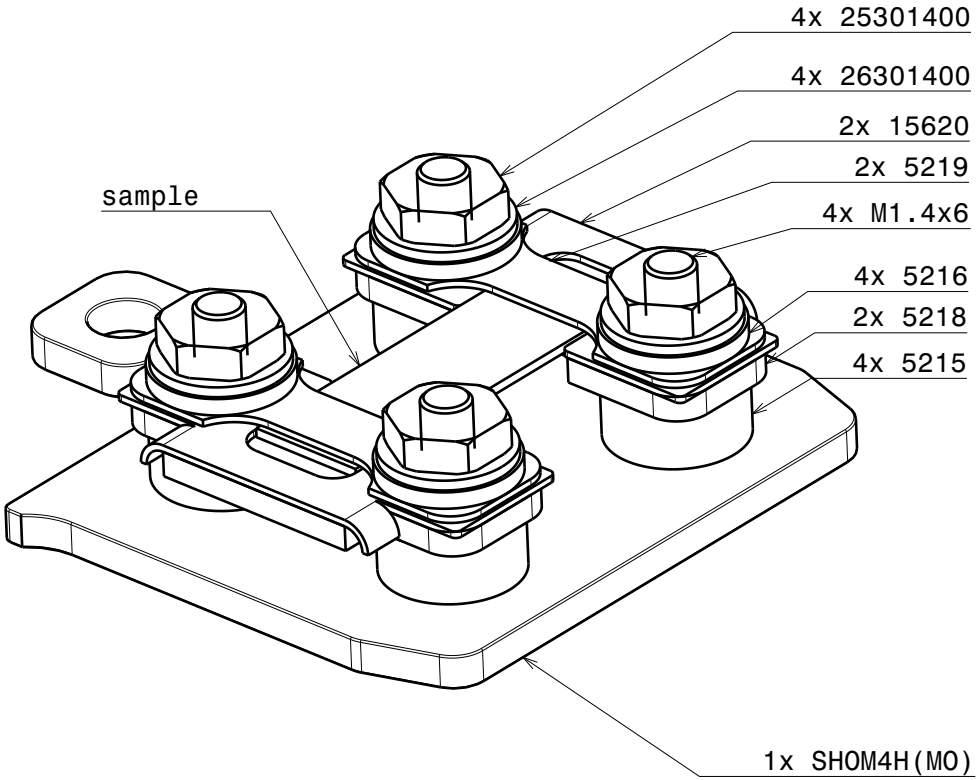

Material: Molybdenum, Al_2O_3

Sample holder for DC-heating

nominal dimension	over	1	6	30	100	300	1000
	up to	6	30	100	300	1000	2000
tolerance ±		0.05	0.1	0.3	0.5	0.8	1.2

Scale	5:1
Drawn	O. Adlung
Date	23.05.2012
changed	05.12.2020
Rev.	E

Ferrovac GmbH
CH-8050 Zurich

THE INFORMATION CONTAINED IN THIS DRAWING IS THE SOLE PROPERTY OF FERROVAC GMBH. ANY REPRODUCTION IN PART OR AS WHOLE WITHOUT OUR PERMISSION IS PROHIBITED.

SHOMDC
sheet 1/1

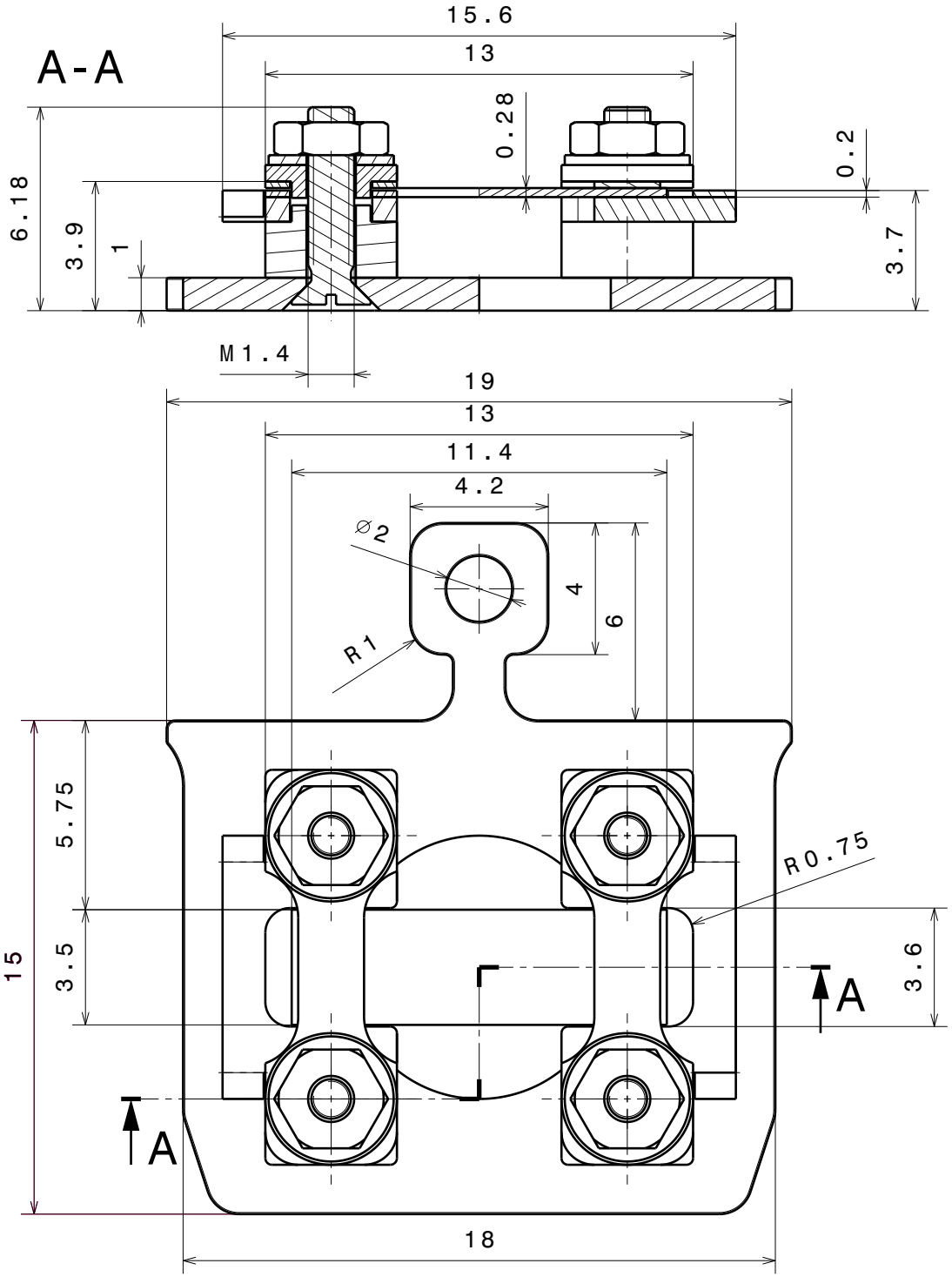

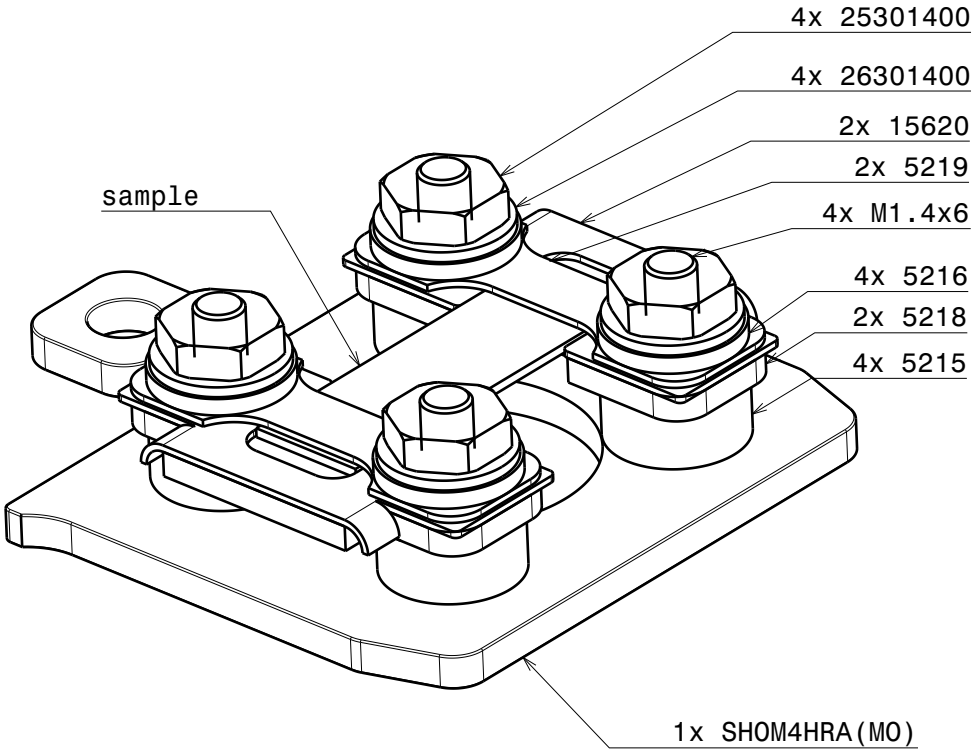

Material: Molybdenum, Al_2O_3

Sample Plate for Direct Current Heating with a central opening for optical access from the rear

nominal dimension	over	1	6	30	100	300	1000
	up to	6	30	100	300	1000	2000
tolerance ±		0.05	0.1	0.3	0.5	0.8	1.2

Scale	5:1
Drawn	O. Adlung
Date	23.05.2012
changed	31.07.19 JB
Rev.	C

SHOMDCRA

sheet 1/1

Ferrovac GmbH

CH-8050 Zurich

THE INFORMATION CONTAINED IN THIS DRAWING IS THE SOLE PROPERTY OF FERROVAC GMBH. ANY REPRODUCTION IN PART OR AS WHOLE WITHOUT OUR PERMISSION IS PROHIBITED.

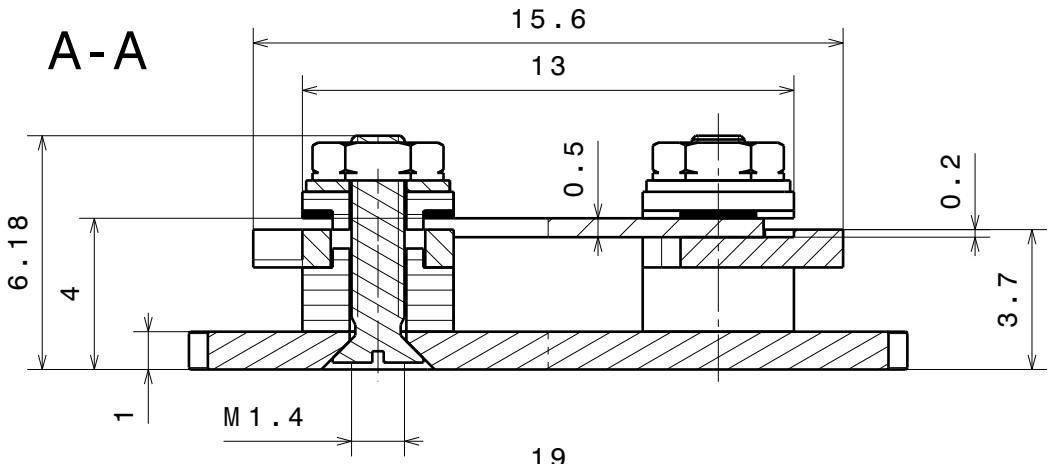

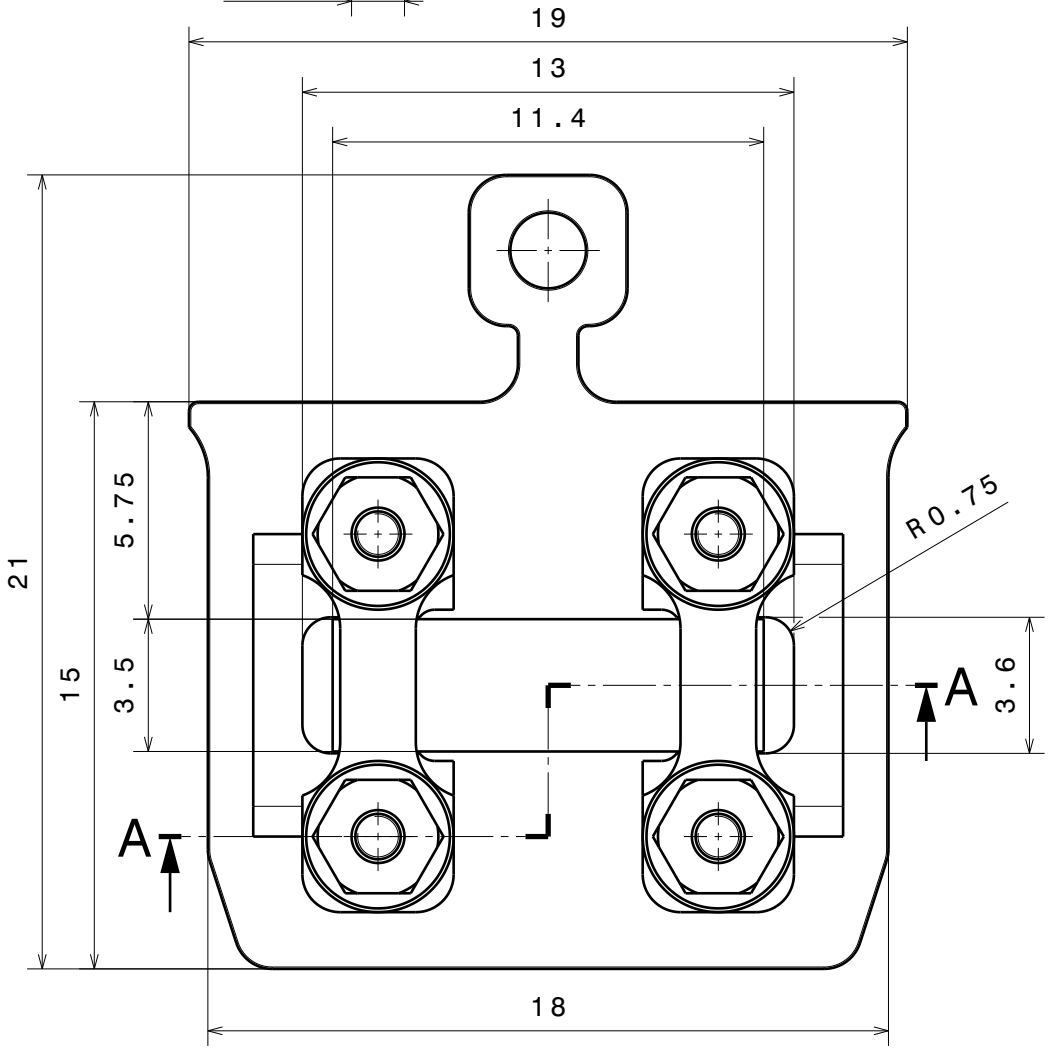

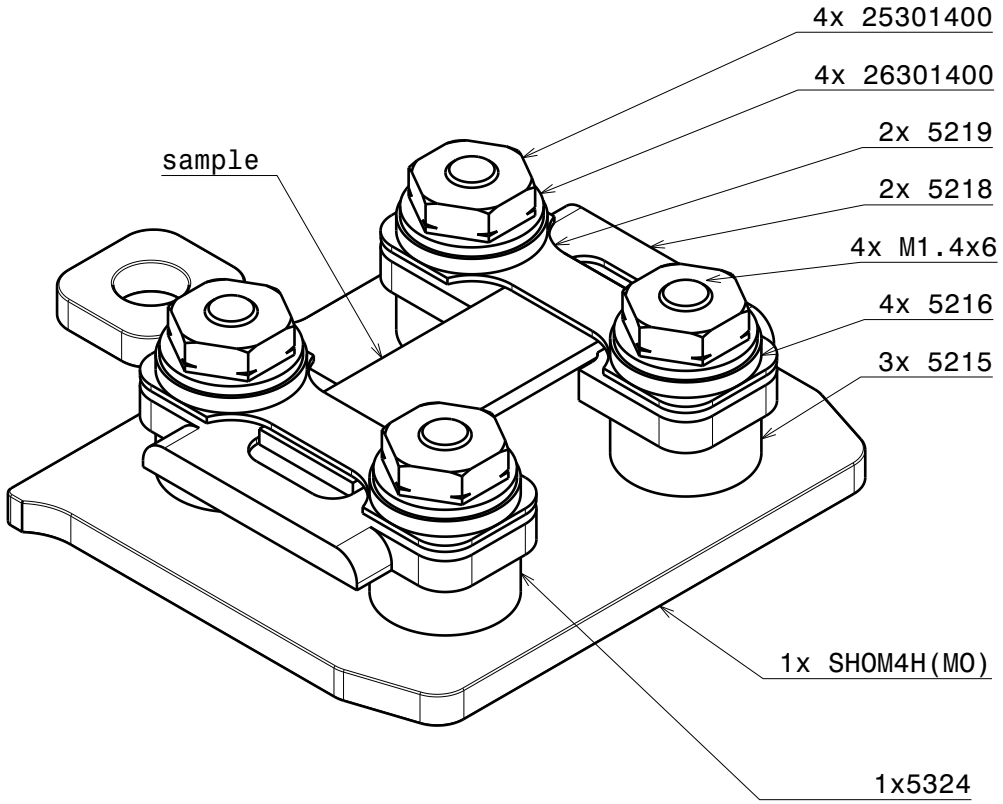

Material: Molybdenum, Al_2O_3

Sample holder for DC-heating

nominal dimension	over	1	6	30	100	300	1000
	up to	6	30	100	300	1000	2000
tolerance ±		0.05	0.1	0.3	0.5	0.8	1.2

Scale	5:1
Drawn	Brunner
Date	10.04.2015
changed	....
Rev.	A

Ferrovac GmbH
CH-8050 Zurich

THE INFORMATION CONTAINED IN THIS DRAWING IS THE SOLE PROPERTY OF FERROVAC GMBH. ANY REPRODUCTION IN PART OR AS WHOLE WITHOUT OUR PERMISSION IS PROHIBITED.

SHOMDC(N)
sheet 1/1

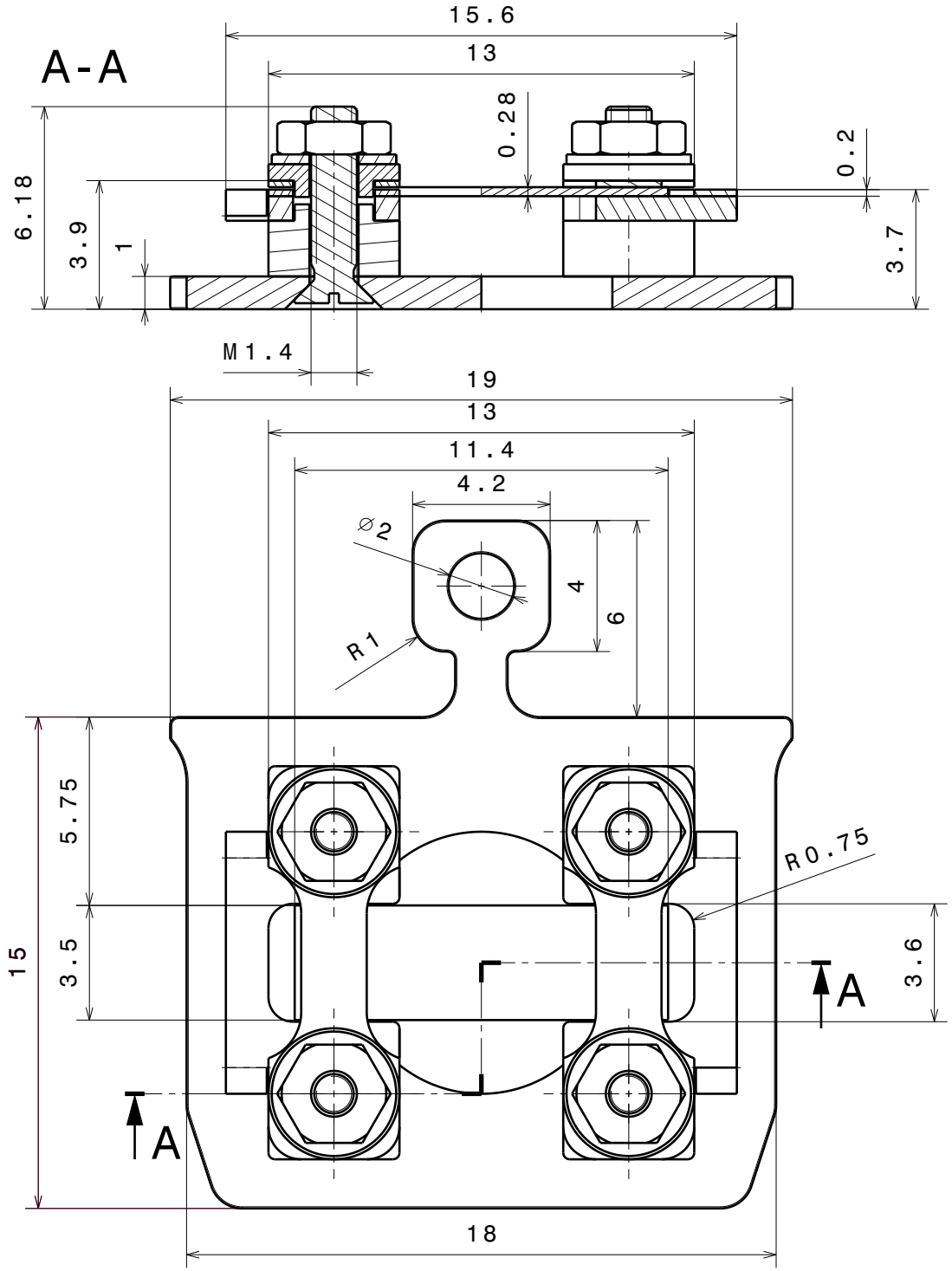

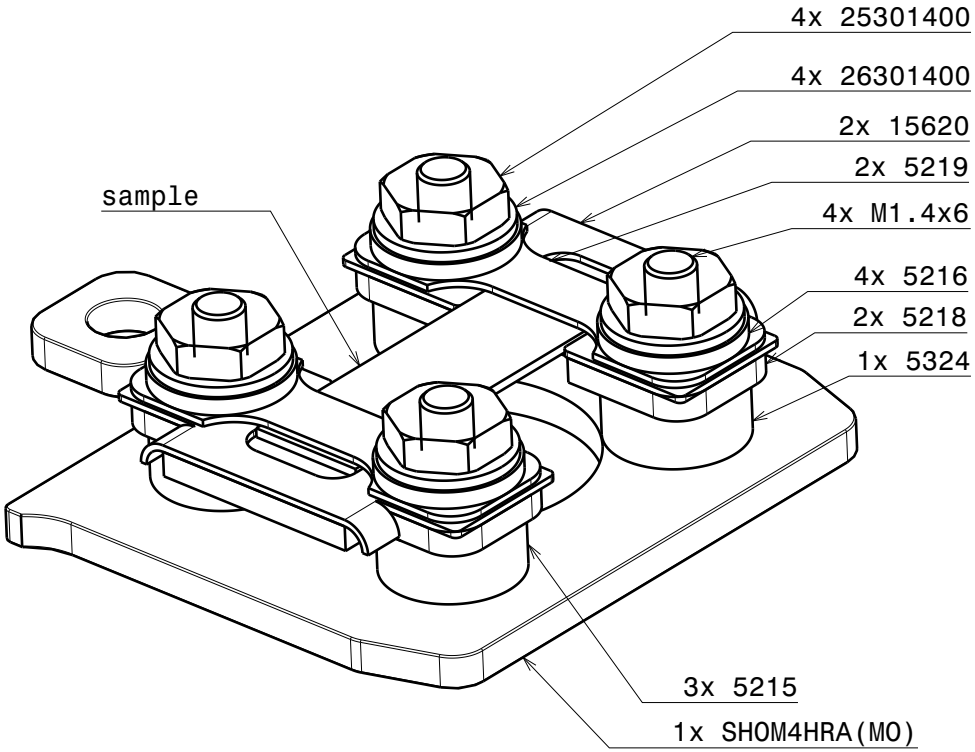

Material: Molybdenum, Al_2O_3

Sample Plate for Direct Current Heating with a central opening for optical access from the rear incl. earth line

nominal dimension	over	1	6	30	100	300	1000
	up to	6	30	100	300	1000	2000
tolerance ±		0.05	0.1	0.3	0.5	0.8	1.2

Scale	5:1
Drawn	J.Buechi
Date	29.07.2021
changed	.....
Rev.	A

SHOMDCRA(N)

Ferrovac GmbH
CH-8050 Zurich

THE INFORMATION CONTAINED IN THIS DRAWING IS THE SOLE PROPERTY OF FERROVAC GMBH. ANY REPRODUCTION IN PART OR AS WHOLE WITHOUT OUR PERMISSION IS PROHIBITED.

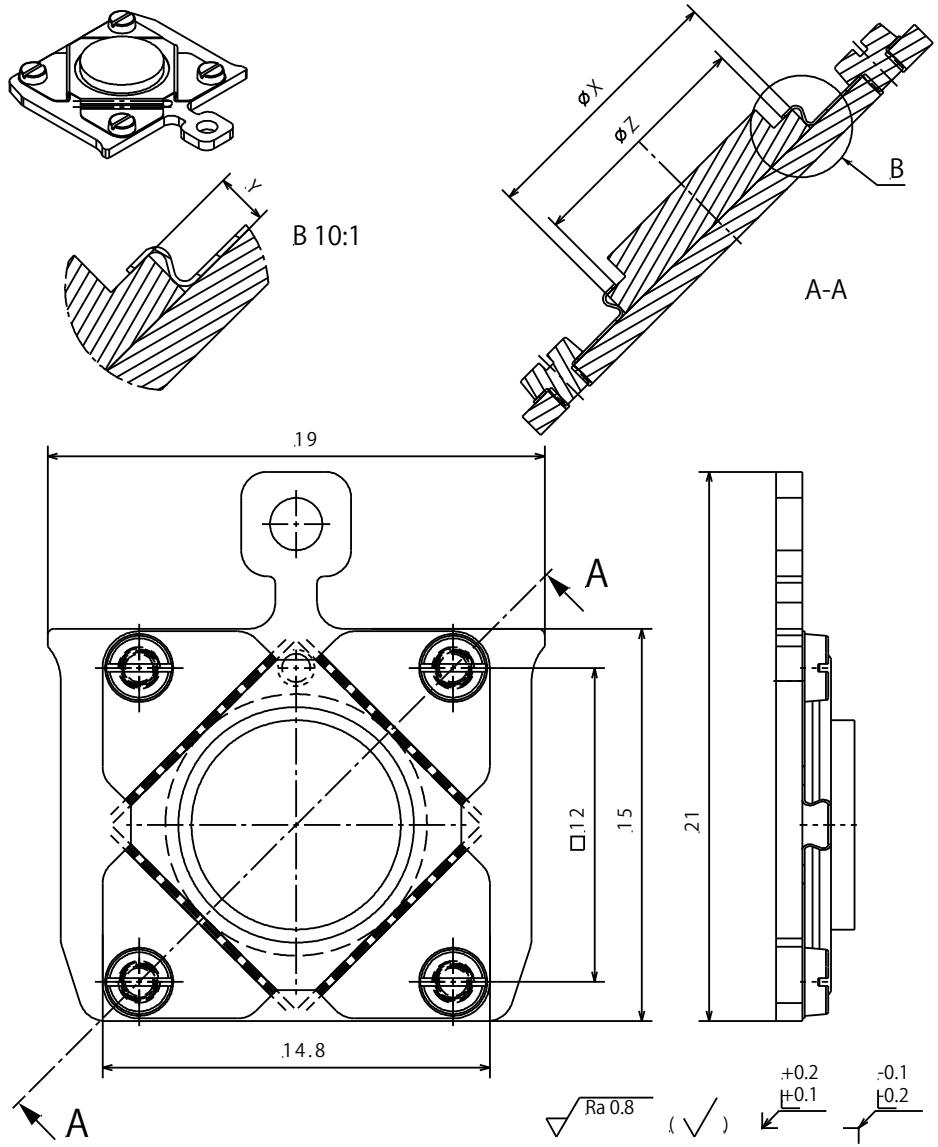

Material: According to Order	nominal dimensions ≤30mm DIN ISO 2768-f-H; >30mm DIN ISO 2768-m-K excluding Sym./Runout		
Sample Holder for round or quadratic Single Crystals	Sym./Runout >30mm DIN ISO 2768-H		
	formed part dimensions DIN ISO 2768-f-H		
SHOMT	Scale	Drawn	Vassalli
	5:1	Date	30.01.2019
		Changed	20.09.2020 JB
Ferrovac GmbH CH-8050 Zurich	THE INFORMATION CONTAINED IN THIS DRAWING IS THE SOLE PROPERTY OF FERROVAC GMBH. ANY REPRODUCTION IN PART OR AS WHOLE WITHOUT OUR PERMISSION IS PROHIBITED.	Rev. B	SHOMTCH A4.sheet 1/1

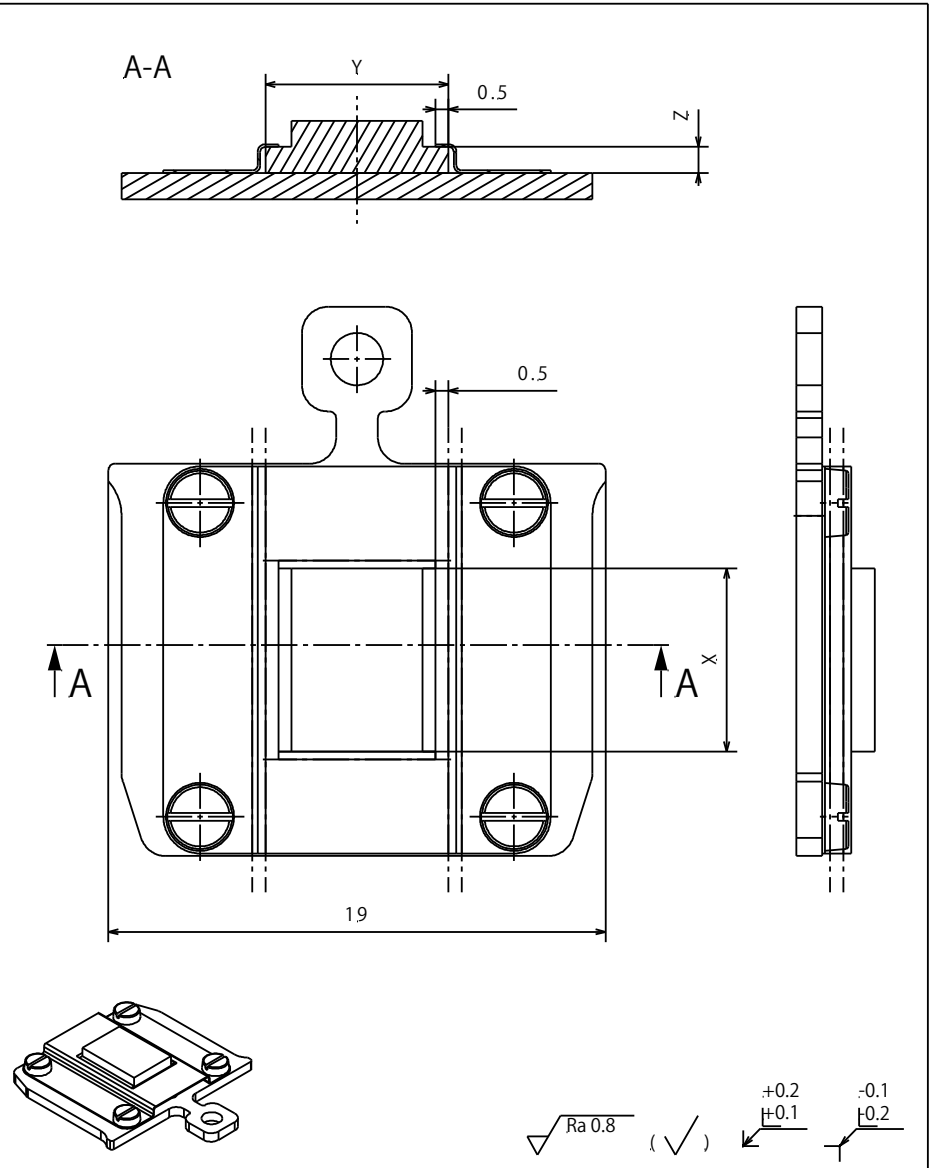

Material: gem. Bestellung	nominal dimensions ≤30mm DIN ISO 2768-f-H; >30mm DIN ISO 2768-m-K excluding Sym./Runout		
Sample Holder for Single Crystals	Sym./Runout >30mm DIN ISO 2768-H		
	formed part dimensions DIN ISO 2768-f-H		
SHOMT	Scale	Drawn	Name
	5:1 2:1	Date	30.01.2019
		Changed	Vassalli
Ferrovac GmbH CH-8050 Zurich	THE INFORMATION CONTAINED IN THIS DRAWING IS THE SOLE PROPERTY OF FERROVAC GMBH. ANY REPRODUCTION IN PART OR AS WHOLE WITHOUT OUR PERMISSION IS PROHIBITED.	Rev. A	SHOMTCHR A4.sheet 1/1

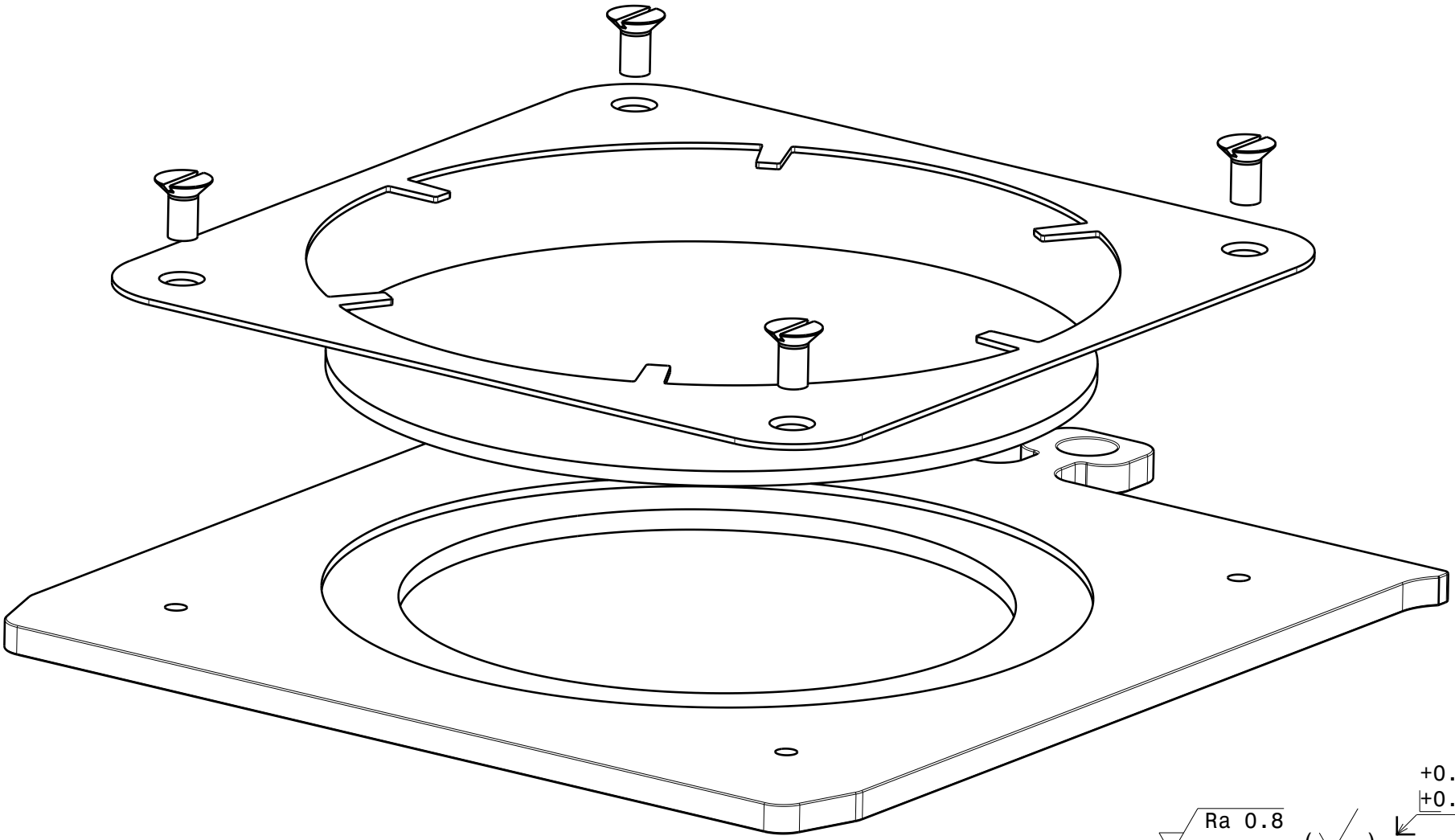

Ra 0.8 ( ) +0.2 +0.1 -0.1 -0.2

general tolerances ISO 2768-K

Material: fully UHV compatible

Sample Holder for 1inch Wafer

nominal dimension	over	1	6	30	100	300	1000
	up to	6	30	100	300	1000	2000
tolerance ±		0.05	0.1	0.3	0.5	0.8	1.2

Scale	5:1
Drawn	C.Weiss
Date	12.07.2017
changed	25.08.20 CW
Rev.	B

Ferrovac
CH-8050 Zurich

THE INFORMATION CONTAINED IN THIS DRAWING IS THE SOLE PROPERTY OF FERROVAC. ANY REPRODUCTION IN PART OR AS WHOLE WITHOUT OUR PERMISSION IS PROHIBITED.

SHUPSCH

A4 sheet 2/2

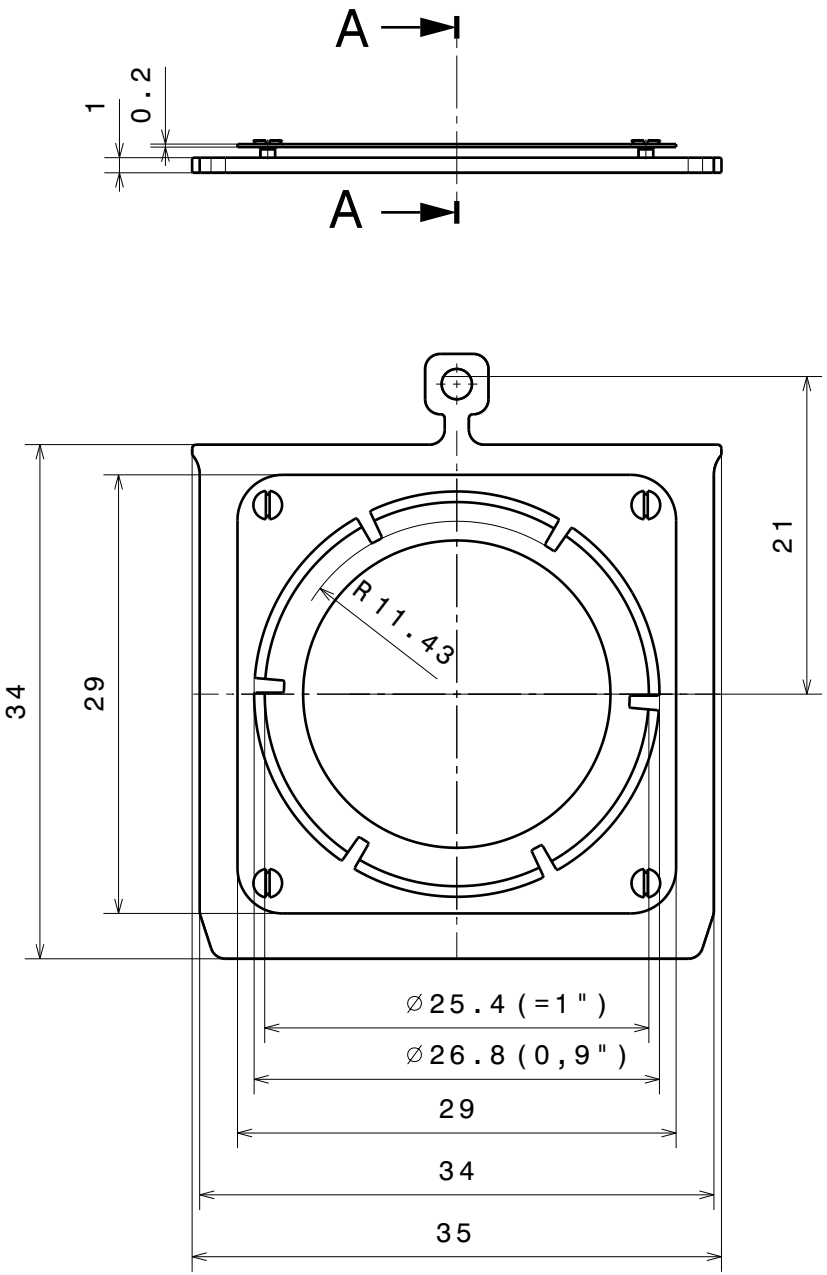

Application Example

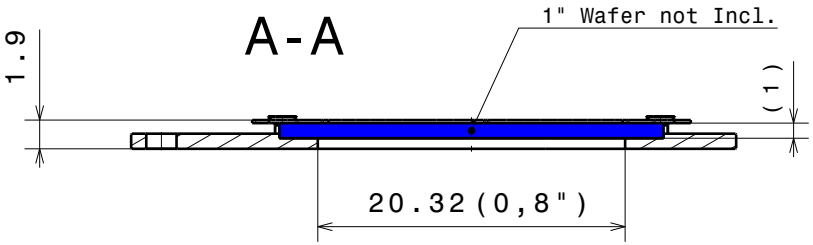

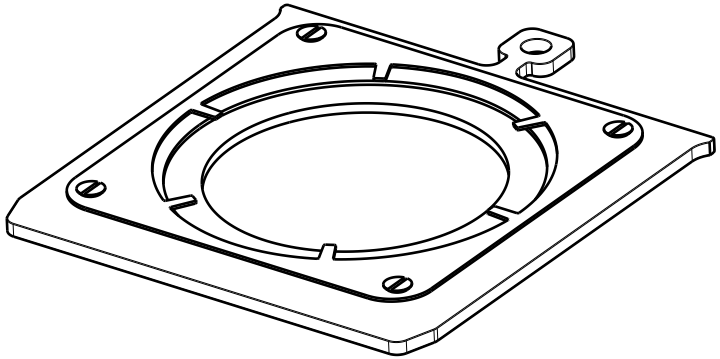

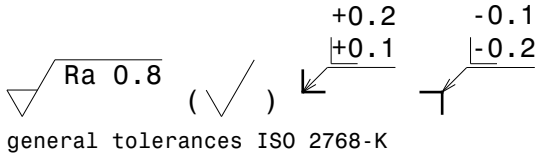

Material: fully UHV compatible	nominal dimension tolerance	over	1	6	30	100	300	1000
		up to	6	30	100	300	1000	2000
		±	0.05	0.1	0.3	0.5	0.8	1.2
Sample Holder for 1inch Wafer	Scale		Drawn		C.Weiss			
	2:1		Date		12.07.2017			
			changed		25.08.20 CW			
Ferrovac ***CH-8050 Zurich***	Rev.	B	SHUPSCH					
			A4 sheet 1/2					

THE INFORMATION CONTAINED IN THIS DRAWING IS THE SOLE PROPERTY OF FERROVAC. ANY REPRODUCTION IN PART OR AS WHOLE WITHOUT OUR PERMISSION IS PROHIBITED.

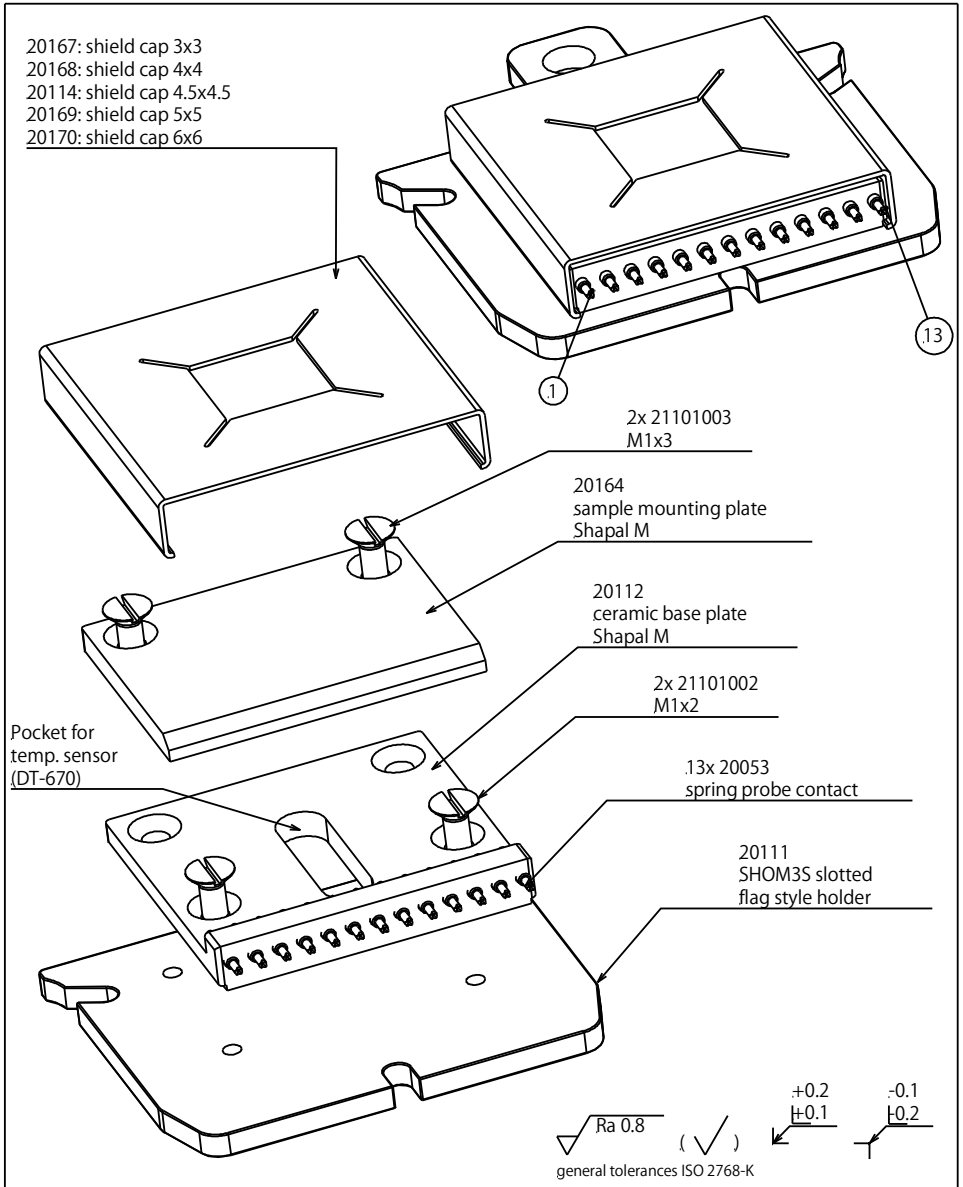

Material: ,...

Sample plate with 13 el. contacts
and slits for snap-in lock

nominal dimension	over	1	6	30	100	300	1000
tolerance	up to	6	30	100	300	1000	2000
	±	0.05	0.1	0.3	0.5	0.8	1.2

Scale	5:1
Drawn	U. Maier
Date	01.04.2014
Changed	23.05.14 UM
Rev.	B

Ferrovac GmbH
CH-8050 Zurich

THE INFORMATION CONTAINED IN THIS DRAWING IS THE SOLE PROPERTY OF FERROVAC GMBH. ANY REPRODUCTION IN PART OR AS WHOLE WITHOUT OUR PERMISSION IS PROHIBITED.

SHOMEC13
sheet 1/2

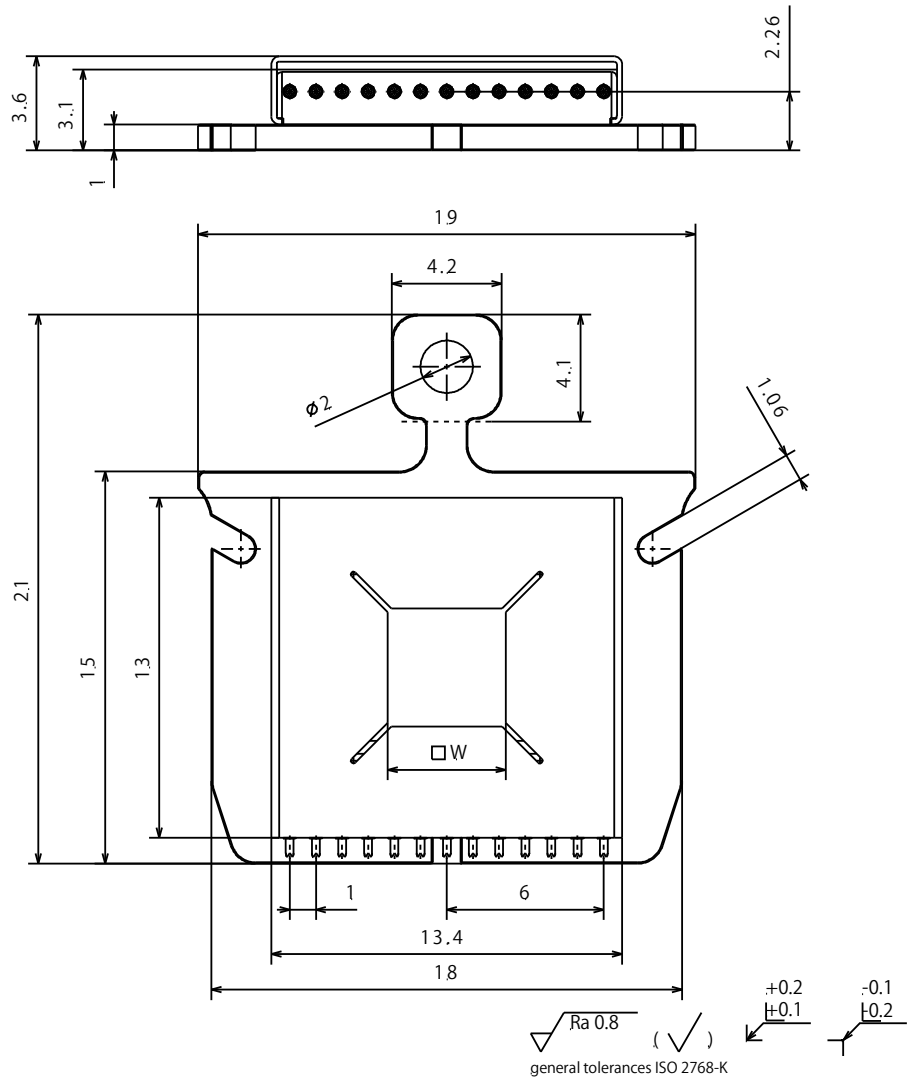

Material: ,...

Sample plate with 13 el. contacts
and slits for snap-in lock

nominal dimension	over	1	6	30	100	300	1000
tolerance	up to	6	30	100	300	1000	2000
	±	0.05	0.1	0.3	0.5	0.8	1.2

Scale	5:1
Drawn	U. Maier
Date	01.04.2014
Changed	23.05.14 UM
Rev.	B

Ferrovac GmbH
CH-8050 Zurich

THE INFORMATION CONTAINED IN THIS DRAWING IS THE SOLE PROPERTY OF FERROVAC GMBH. ANY REPRODUCTION IN PART OR AS WHOLE WITHOUT OUR PERMISSION IS PROHIBITED.

SHOMEC13
sheet 2/2

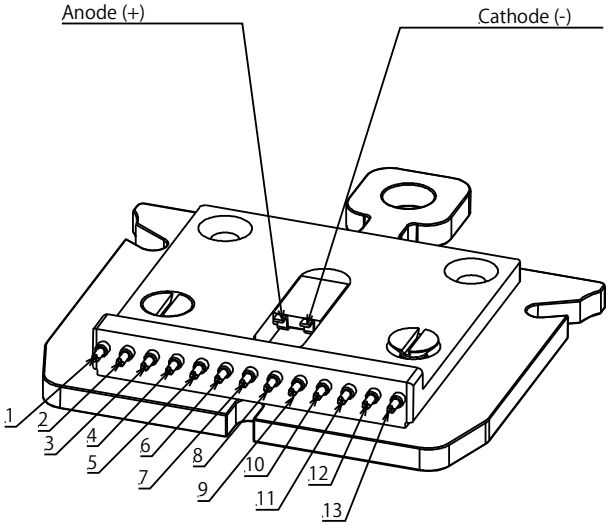

Pin	usage
1	
2	
3	
4	
5	
6	DT670 SD +
7	DT670 SD +
8	DT670 SD -
9	DT670 SD -
10	
11	
12	
13	

Material: ,...

Sample plate with 13 el. contacts
and slits for snap-in lock

nominal dimension	over	1	6	30	100	300	1000
tolerance	up to	6	30	100	300	1000	2000
	±	0.05	0.1	0.3	0.5	0.8	1.2

Scale: 5:1

Drawn: U. Maier
Date: 01.04.2014
Changed: 23.05.2019 CW

Ferrovac GmbH
CH-8050 Zurich

THE INFORMATION CONTAINED IN THIS DRAWING IS THE SOLE PROPERTY OF FERROVAC GMBH. ANY REPRODUCTION IN PART OR AS WHOLE WITHOUT OUR PERMISSION IS PROHIBITED.

Rev. C

SHOMEC13(MO-DT)
sheet 2/3

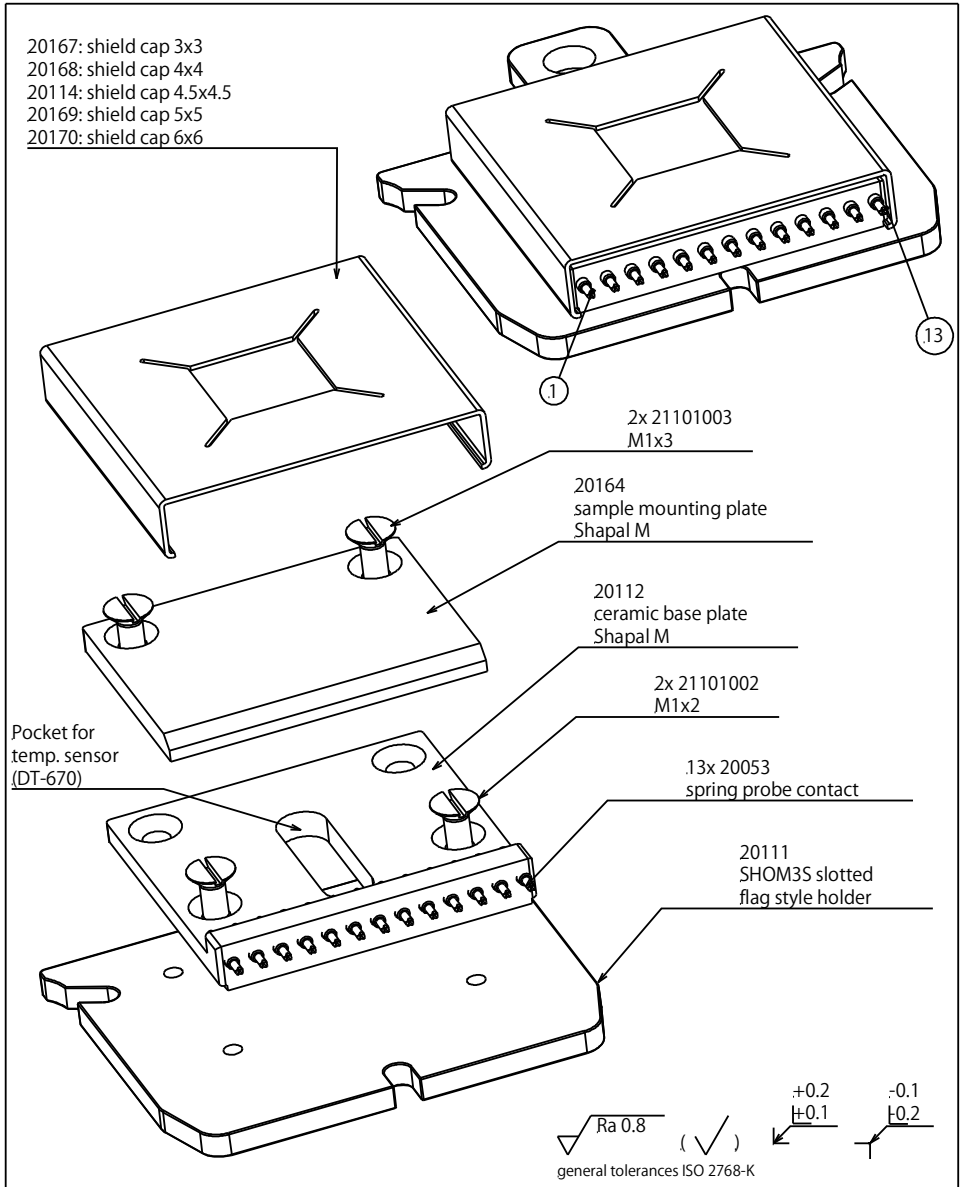

Material: ,...

Sample plate with 13 el. contacts
and slits for snap-in lock

nominal dimension	over	1	6	30	100	300	1000
tolerance	up to	6	30	100	300	1000	2000
	±	0.05	0.1	0.3	0.5	0.8	1.2

Scale: 5:1

Drawn: U. Maier
Date: 01.04.2014
Changed: 23.05.14 UM

Ferrovac GmbH
CH-8050 Zurich

THE INFORMATION CONTAINED IN THIS DRAWING IS THE SOLE PROPERTY OF FERROVAC GMBH. ANY REPRODUCTION IN PART OR AS WHOLE WITHOUT OUR PERMISSION IS PROHIBITED.

Rev. B

SHOMEC13(MO-DT)
sheet 1/3

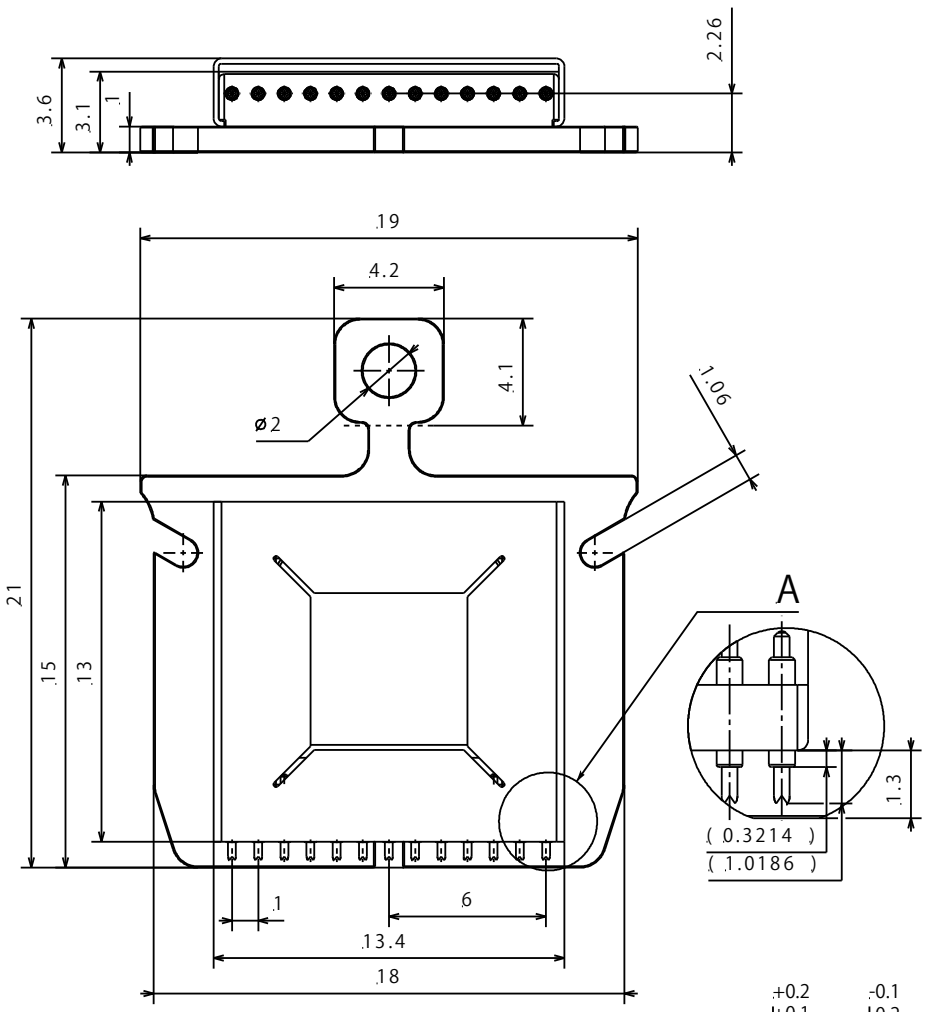

Material: ,...

Sample plate with 13 el. contacts
and slits for snap-in lock

nominal dimension	over	1	6	30	100	300	1000
tolerance	up to	6	30	100	300	1000	2000
	±	0.05	0.1	0.3	0.5	0.8	1.2

Scale	5:1
Drawn	U. Maier
Date	01.04.2014
Changed	23.05.2019 CW
Rev.	C

SHOMEC13(MO-DT)
sheet 2/3

Ferrovac GmbH
CH-8050 Zurich

THE INFORMATION CONTAINED IN THIS DRAWING IS THE SOLE PROPERTY OF FERROVAC GMBH. ANY REPRODUCTION IN PART OR AS WHOLE WITHOUT OUR PERMISSION IS PROHIBITED.